สัญญาการเชื่อมต่อโครงข่ายโทรคมนาคม

ระหว่าง

บริษัท กสท โทรคมนาคม จำกัด (มหาชน)
("ผู้ให้เชื่อมต่อโครงข่าย")

กับ

บริษัท แอมเน็กซ์ จำกัด
("ผู้ขอเชื่อมต่อโครงข่าย")

สัญญาการเชื่อมต่อโครงข่ายโทรคมนาคม

สัญญาฉบับนี้ทำขึ้น เมื่อวันที่ ๙ ธันวาคม ๒๕๕๘ ณ กรุงเทพมหานคร ระหว่าง **บริษัท กสท โทรคมนาคม จำกัด (มหาชน)** สำนักงานใหญ่ตั้งอยู่เลขที่ ๙๙ ถนนแจ้งวัฒนะ แขวงทุ่งสองห้อง เขตหลักสี่ กรุงเทพมหานคร ๑๐๒๑๐-๐๒๙๘ โดยพันเอก สรรพชัย หุวะนันทน์ กรรมการบริษัท กสท โทรคมนาคม จำกัด (มหาชน) ผู้มีอำนาจกระทำการแทนปรากฏตามเอกสารแนบท้ายผนวก ก. ตามสัญญา (ซึ่งต่อไปในสัญญาฉบับนี้จะเรียกว่า **"ผู้ให้เชื่อมต่อโครงข่าย"**) ฝ่ายหนึ่ง กับ

บริษัท แอมเน็กซ์ จำกัด สำนักงานใหญ่ตั้งอยู่เลขที่ ๒๕๒/๓๐ อาคารเมืองไทย-ภัทร คอมเพล็กซ์ ๑ ชั้น ๒๔ ถนนรัชดาภิเษก แขวงห้วยขวาง เขตห้วยขวาง กรุงเทพมหานคร ๑๐๓๒๐ โดยนายธวัชชัย ล้ำสมบัติ ผู้มีอำนาจกระทำการแทนปรากฏตามเอกสารแนบท้ายผนวก ข. ตามสัญญา (ซึ่งต่อไปในสัญญาฉบับนี้จะเรียกว่า **"ผู้ขอเชื่อมต่อโครงข่าย"**) อีกฝ่ายหนึ่ง

โดยที่ผู้ให้เชื่อมต่อโครงข่ายได้จัดทำข้อเสนอการเชื่อมต่อโครงข่ายโทรคมนาคมของผู้ให้เชื่อมต่อโครงข่าย และตามที่ผู้ขอเชื่อมต่อโครงข่ายได้ยื่นหนังสือแสดงเจตจำนงขอเชื่อมต่อโครงข่าย ตามประกาศคณะกรรมการกิจการกระจายเสียง กิจการโทรทัศน์ และกิจการโทรคมนาคมแห่งชาติ เรื่อง การใช้และเชื่อมต่อโครงข่ายโทรคมนาคม พ.ศ. ๒๕๕๖ (**"ประกาศ กสทช. เรื่อง การใช้และเชื่อมต่อฯ"**) ข้อ ๒๒ เพื่อประโยชน์ในการให้บริการแก่ผู้ใช้บริการของคู่สัญญาทั้งสองฝ่าย และเพื่อให้เป็นไปตามกฎหมาย ประกาศของคณะกรรมการกิจการโทรคมนาคมแห่งชาติ ซึ่งมีอยู่เดิม และประกาศของคณะกรรมการกิจการกระจายเสียง กิจการโทรทัศน์ และกิจการโทรคมนาคมแห่งชาติที่เกี่ยวข้อง คู่สัญญาจะต้องดำเนินการเชื่อมต่อโครงข่ายโทรคมนาคมระหว่างกันโดยมีรายละเอียด ดังนี้

ข้อ ๑. <u>ขอบเขต ความหมาย และการตีความถ้อยคำในสัญญา</u>

๑.๑ ขอบเขต

สัญญานี้ได้จัดทำขึ้น ครอบคลุมการดำเนินการทางเทคนิคและทางพาณิชย์เพื่อการเชื่อมต่อระหว่างโครงข่ายโทรคมนาคมระหว่างกัน เพื่อให้ทราฟฟิคโทรคมนาคมดำเนินไปอย่างต่อเนื่องไม่ขาดตอน โดยให้ถือเอาเอกสารแนบท้ายสัญญาฉบับนี้ ซึ่งคู่สัญญาทั้งสองฝ่ายได้ลงนามกำกับแล้วเป็นส่วนหนึ่งของสัญญานี้

หากเอกสารแนบท้ายสัญญามีข้อความตอนใดขัดหรือแย้งกับข้อความที่ได้กล่าวไว้ในสัญญา ให้ถือบังคับตามข้อความในสัญญาหลักนี้ และในกรณีเอกสารแนบท้ายสัญญาขัดหรือแย้งกันเองให้ถือบังคับตามเอกสารที่ทำขึ้นหลังสุด หรือหากเอกสารแนบท้ายสัญญาทำขึ้นพร้อมกัน ก็ให้ถือบังคับตามเอกสารแนบท้ายสัญญาที่มีลำดับก่อนเป็นหลัก

เอกสารแนบท้ายสัญญาหมายเลข ๑	หนังสือแสดงเจตจำนงขอเชื่อมต่อโครงข่ายโทรคมนาคมของผู้ขอเชื่อมต่อโครงข่าย
เอกสารแนบท้ายสัญญาหมายเลข ๒	หนังสือสนองตอบการให้เชื่อมต่อโครงข่ายโทรคมนาคมของผู้ให้เชื่อมต่อโครงข่าย
เอกสารแนบท้ายสัญญาหมายเลข ๓	จุดเชื่อมต่อ
เอกสารแนบท้ายสัญญาหมายเลข ๔	การใช้สิ่งอำนวยความสะดวกอื่น ๆ และการใช้โครงสร้างพื้นฐานร่วมกัน

เอกสารแนบท้ายสัญญาหมายเลข ๕	ข้อกำหนดและมาตรฐานทางเทคนิค (Specification) ซึ่งได้รวมมาตรฐานที่คู่สัญญาตกลงร่วมกันในเรื่อง interworking specifications ไว้ด้วยแล้ว
เอกสารแนบท้ายสัญญาหมายเลข ๖	อัตราค่าตอบแทนการเชื่อมต่อโครงข่าย
เอกสารแนบท้ายสัญญาหมายเลข ๗	ประเภทบริการเชื่อมต่อโครงข่ายโทรคมนาคม
เอกสารแนบท้ายสัญญาหมายเลข ๘	คำจำกัดความ
เอกสารแนบท้ายสัญญาหมายเลข ๙	คณะกรรมการร่วม
เอกสารแนบท้ายสัญญาหมายเลข ๑๐	กระบวนการทดสอบระบบการเชื่อมต่อโครงข่ายโทรคมนาคม
เอกสารแนบท้ายสัญญาหมายเลข ๑๑	การใช้งานและการบำรุงรักษา
เอกสารแนบท้ายสัญญาหมายเลข ๑๒	หลักเกณฑ์และวิธีการคำนวณค่าปรับ
เอกสารแนบท้ายสัญญาหมายเลข ๑๓	คู่มือกระบวนการตรวจสอบ การออกใบแจ้งหนี้ และการชำระค่าตอบแทนการเชื่อมต่อโครงข่าย (Interconnection Charge Settlement)

๑.๒ ระยะเวลาการมีผลบังคับใช้และการแก้ไขเปลี่ยนแปลงสัญญา

ให้สัญญาฉบับนี้มีผลบังคับใช้นับแต่วันที่ทำสัญญาและให้มีผลใช้บังคับตลอดไป โดยให้การเลิก การระงับ การเปลี่ยนแปลงแก้ไข การทบทวนสัญญาเป็นไปตามเงื่อนไขที่กำหนดไว้ในข้อ ๑๔

คู่สัญญาทั้งสองฝ่ายตกลงให้มีการคิดคำนวณค่าตอบแทนการเชื่อมต่อโครงข่ายและค่าบริการอื่น ๆ ตามสัญญานี้ เริ่มตั้งแต่วันที่ ๑ ตุลาคม ๒๕๕๘ เป็นต้นไป

๑.๓ ความหมายและการตีความถ้อยคำในสัญญา

คู่สัญญาได้ตกลงถือเอาความหมายและการตีความถ้อยคำของคำที่ใช้ในสัญญาฉบับนี้ตามที่ปรากฏในเอกสารแนบท้ายสัญญาหมายเลข ๘

ข้อ ๒. <u>จุดเชื่อมต่อและหลักการเชื่อมต่อโครงข่ายโทรคมนาคม</u>

๒.๑ ผู้ให้เชื่อมต่อโครงข่ายมีหน้าที่จัดให้ผู้ขอเชื่อมต่อโครงข่ายเชื่อมต่อเข้ากับโครงข่ายโทรคมนาคมของตนได้ที่จุดเชื่อมต่อใด ๆ ที่มีความเป็นไปได้ทางเทคนิค

เพื่อประโยชน์แห่งสัญญานี้ จุดเชื่อมต่อ (POI) ที่มีความเป็นไปได้ทางเทคนิค ณ วันที่ทำสัญญานี้ให้หมายความถึง จุดเชื่อมต่อที่ระบุไว้ในเอกสารแนบท้ายสัญญาหมายเลข ๓

๒.๒ การเพิ่มหรือลดจำนวนจุดเชื่อมต่อ (POI) หรือการย้ายจุดเชื่อมต่อ (POI) รวมทั้งการเปลี่ยนแปลงพื้นที่ให้บริการของจุดเชื่อมต่อ (Service Area) ตามเอกสารแนบท้ายหมายเลข ๓ ให้คู่สัญญาแต่ละฝ่ายกระทำได้เมื่อมีเหตุผลอันสมควร โดยต้องแจ้งให้ทราบล่วงหน้าเป็นระยะเวลาไม่น้อยกว่า ๖ เดือน และภายใต้การได้รับความเห็นชอบจากคณะกรรมการกิจการกระจายเสียง กิจการโทรทัศน์ และกิจการโทรคมนาคมแห่งชาติ ในกรณีที่มีข้อโต้แย้งให้คู่สัญญาส่งเรื่องให้คณะกรรมการร่วมทำหน้าที่ไกล่เกลี่ยข้อโต้แย้งดังกล่าวตามข้อ ๖.๒ หากไม่สามารถยุติข้อโต้แย้งดังกล่าวได้ภายใต้เงื่อนไขของข้อ ๖.๒ ให้คู่สัญญาฝ่ายใดฝ่ายหนึ่งมีสิทธิเสนอเรื่องให้คณะกรรมการกิจการกระจายเสียง กิจการโทรทัศน์ และกิจการโทรคมนาคมแห่งชาติเป็นผู้วินิจฉัยชี้ขาด

๒.๓ ภายใต้บังคับแห่งข้อ ๒.๑ การเชื่อมต่อโครงข่ายโทรคมนาคมจะต้องสอดคล้องกับหลักดังต่อไปนี้

๒.๓.๑ ยินยอมให้มีการเชื่อมต่อโครงข่ายโทรคมนาคม ณ ทุก ๆ จุดที่เป็นไปได้ทางเทคนิค

๒.๓.๒ ให้เชื่อมต่อโครงข่ายโทรคมนาคมเป็นไปโดยไม่เลือกปฏิบัติ และโปร่งใสทั้งในด้านเงื่อนไขการใช้โครงข่าย และมาตรฐานทางเทคนิคทุกอย่างที่เกี่ยวข้อง

๒.๓.๓ ให้เชื่อมต่อโครงข่ายโทรคมนาคมในอัตราค่าตอบแทนการเชื่อมต่อโครงข่าย และด้วยคุณภาพที่วัดจากต้นทางนับจากจุดเชื่อมต่อในโครงข่ายโทรคมนาคมของผู้ให้เชื่อมต่อโครงข่ายถึงปลายทางของทราฟฟิค (End-to-End Quality of Traffic) รวมทั้งมีเงื่อนไขและข้อกำหนดขั้นต่ำเท่าเทียมกันหรือไม่ต่ำกว่าที่ให้บริการแก่ลูกค้าของตนเองหรือแก่ผู้ขอเชื่อมต่อโครงข่ายรายอื่น ซึ่งเป็นผู้ขอเชื่อมต่อโครงข่ายกับโครงข่ายโทรคมนาคมของผู้ให้เชื่อมต่อโครงข่ายด้วย ทั้งนี้ ในทุกกรณี ให้คุณภาพของการเชื่อมต่อโครงข่ายโทรคมนาคมเป็นไปตามที่คณะกรรมการกิจการกระจายเสียง กิจการโทรทัศน์ และกิจการโทรคมนาคมแห่งชาติประกาศกำหนด

ข้อ ๓. <u>การดำเนินการเชื่อมต่อโครงข่ายโทรคมนาคม</u>

๓.๑ นับจากวันที่ทำสัญญานี้ ผู้ให้เชื่อมต่อโครงข่ายมีหน้าที่ต้องจัดให้มีการเชื่อมต่อโครงข่ายโทรคมนาคมพร้อมใช้งานตามหนังสือแสดงเจตจำนงขอเชื่อมต่อโครงข่ายโทรคมนาคมตามที่ปรากฏในเอกสารแนบท้ายสัญญาหมายเลข ๑ และตามหนังสือสนองตอบการให้เชื่อมต่อโครงข่ายโทรคมนาคมของผู้ให้เชื่อมต่อโครงข่ายตามที่ปรากฏในเอกสารแนบท้ายสัญญาหมายเลข ๒ ภายในระยะเวลาดังนี้

๓.๑.๑ หากหนังสือแสดงเจตจำนงขอเชื่อมต่อโครงข่ายโทรคมนาคมเป็นกรณีที่ผู้ให้เชื่อมต่อโครงข่ายสามารถดำเนินการบนระบบอุปกรณ์โครงข่ายที่มีอยู่แล้วโดยไม่ต้องมีการขยายระบบพื้นฐานเพื่อรองรับการเชื่อมต่อโครงข่ายโทรคมนาคมและไม่ต้องมีการสั่งซื้ออุปกรณ์ซอฟต์แวร์ควบคุมการเชื่อมต่อ หรืออุปกรณ์เชื่อมต่อ (Interface Card) เพิ่มเติม ไม่ต้องมีการจัดเตรียมสายรับส่งสัญญาณเชื่อมโยงภายในเพื่อรองรับการเชื่อมต่อแล้ว ผู้ให้เชื่อมต่อโครงข่ายจะต้องจัดให้มีการเชื่อมต่อโครงข่ายโทรคมนาคมที่สามารถพร้อมใช้งานภายใน ๓๐ วัน หรือตามที่จะมีการตกลงกันเป็นอย่างอื่นเมื่อเหตุขัดข้องที่ทำให้ต้องล่าช้าออกไป

๓.๑.๒ หากหนังสือแสดงเจตจำนงขอเชื่อมต่อโครงข่ายโทรคมนาคมเป็นกรณีที่ผู้ให้เชื่อมต่อโครงข่ายสามารถดำเนินการบนระบบอุปกรณ์โครงข่ายที่มีอยู่แล้วโดยไม่ต้องมีการขยายระบบพื้นฐานเพื่อรองรับการเชื่อมต่อโครงข่ายโทรคมนาคมและไม่ต้องมีการสั่งซื้ออุปกรณ์ซอฟต์แวร์ควบคุมการเชื่อมต่อ หรืออุปกรณ์เชื่อมต่อ (Interface Card) เพิ่มเติม แต่จะต้องมีการจัดเตรียมสายรับส่งสัญญาณเชื่อมโยงภายในเพื่อรองรับการเชื่อมต่อแล้ว ผู้ให้เชื่อมต่อโครงข่ายจะต้องจัดให้มีการเชื่อมต่อโครงข่ายโทรคมนาคมที่สามารถพร้อมใช้งานภายใน ๖๐ วัน หรือตามที่จะมีการตกลงกันเป็นอย่างอื่นเมื่อเหตุขัดข้องที่ทำให้ต้องล่าช้าออกไป

๓.๑.๓ หากหนังสือแสดงเจตจำนงขอเชื่อมต่อโครงข่ายโทรคมนาคมเป็นกรณีที่ผู้ให้เชื่อมต่อโครงข่ายสามารถดำเนินการบนระบบอุปกรณ์โครงข่ายที่มีอยู่แล้วโดยไม่ต้องมีการขยายระบบพื้นฐานเพื่อรองรับการเชื่อมต่อไม่ต้องมีการสั่งซื้ออุปกรณ์ซอฟต์แวร์ควบคุมการเชื่อมต่อ แต่ต้องสั่งซื้ออุปกรณ์เชื่อมต่อ (Interface Card) เพิ่มเติม และต้องมีการจัดเตรียมสายสัญญาณเชื่อมโยงภายในเพื่อรองรับการเชื่อมต่อแล้ว ผู้ให้เชื่อมต่อโครงข่ายจะต้องจัดให้มีการเชื่อมต่อโครงข่ายโทรคมนาคมพร้อมใช้งานภายในไม่เกิน ๙๐ วัน หรือตามที่จะมีการตกลงกันเป็นอย่างอื่นเมื่อเหตุขัดข้องที่ทำให้ต้องล่าช้าออกไป

๓.๑.๔ หากหนังสือแสดงเจตจำนงขอเชื่อมต่อโครงข่ายโทรคมนาคมเป็นกรณีที่ผู้ให้เชื่อมต่อโครงข่ายต้องดำเนินการที่จำเป็นในการขยายระบบอุปกรณ์โครงข่าย สั่งซื้ออุปกรณ์ซอฟต์แวร์ควบคุมการเชื่อมต่อ หรือต้องมีการขยายระบบพื้นฐานเพื่อรองรับการเชื่อมต่อ เช่น จะต้องติดตั้งตู้อุปกรณ์ (Equipment Rack) สำหรับการติดตั้งอุปกรณ์เชื่อมต่อ (Interface Card) เป็นการเพิ่มเติม หรือจะต้องติดตั้งระบบไฟฟ้าเพิ่มเติม เป็นต้น ผู้ให้เชื่อมต่อโครงข่ายจะต้องจัดให้มีการเชื่อมต่อโครงข่ายโทรคมนาคมพร้อมใช้งานภายใน ๑๒๐ วัน หรือตามที่จะมีการตกลงกันเป็นอย่างอื่นเมื่อเหตุขัดข้องที่ทำให้ต้องล่าช้าออกไป

๓.๑.๕ หากผู้ขอเชื่อมต่อโครงข่ายมีหนังสือเป็นลายลักษณ์อักษรแจ้งให้ผู้ให้เชื่อมต่อโครงข่ายทราบ ว่าไม่ประสงค์จะเชื่อมต่อโครงข่ายไม่ว่าทั้งหมดหรือบางส่วนก่อนที่ผู้ขอเชื่อมต่อโครงข่ายจะได้รับหนังสือสนองตอบการให้เชื่อมต่อโครงข่ายโทรคมนาคมจากผู้ให้เชื่อมต่อโครงข่าย ตามเอกสารแนบท้ายหมายเลข ๒

ให้ถือว่าเป็นเหตุแสดงเจตนาที่ผู้ขอเชื่อมต่อจะไม่เชื่อมต่อโครงข่ายนั้นทั้งหมดหรือบางส่วนแล้วแต่กรณี โดยผู้ให้เชื่อมต่อโครงข่ายไม่มีสิทธิเรียกค่าปรับตามข้อ ๓.๒.๑

๓.๑.๖ คู่สัญญามีหน้าที่จัดให้มีการดำเนินการทดสอบระบบให้สามารถใช้งานได้ภายในระยะเวลาตามที่ตกลงกันตามรายละเอียดที่กำหนดไว้ในเอกสารแนบท้ายสัญญาหมายเลข ๑๐

๓.๒ เพื่อบรรเทาความเสียหายที่ย่อมเกิดขึ้นต่อคู่สัญญาฝ่ายที่ต้องเสียหายจากการที่คู่สัญญาอีกฝ่ายหนึ่งปฏิบัติตามสัญญานี้ไม่ครบถ้วน คู่สัญญาตกลงให้มีเงื่อนไขในการเรียกค่าปรับได้ใน ๒ กรณี คือ

๓.๒.๑ หากผู้ให้เชื่อมต่อโครงข่ายไม่อาจจัดให้มีการเชื่อมต่อโครงข่ายโทรคมนาคมได้ครบถ้วน ตามหนังสือแสดงเจตจำนงขอเชื่อมต่อโครงข่ายโทรคมนาคม และตามหนังสือสนองตอบการให้เชื่อมต่อโครงข่ายโทรคมนาคม หรือหากผู้ขอเชื่อมต่อโครงข่ายไม่ทำการเชื่อมต่อโครงข่ายโทรคมนาคมให้ครบถ้วนตามที่ผู้ขอเชื่อมต่อโครงข่ายได้ร้องขอไว้ และภายในระยะเวลาที่ตกลงกันไว้ ผู้ให้เชื่อมต่อโครงข่าย หรือผู้ขอเชื่อมต่อโครงข่ายแล้วแต่กรณี จะต้องชดใช้ค่าปรับตามหลักเกณฑ์ วิธีการ เงื่อนไขและอัตราที่กำหนดไว้ในเอกสารแนบท้ายสัญญาหมายเลข ๑๒

ทั้งนี้ คู่สัญญาทั้งสองฝ่ายอาจตกลงกันกำหนดวิธีการเยียวยาคู่สัญญาฝ่ายที่ได้รับความเสียหายในรูปแบบอื่นแทนการคิดค่าปรับก็ได้

๓.๒.๒ หากผู้ขอเชื่อมต่อโครงข่ายส่งทราฟฟิคประเภทเสียงมายังหรือผ่านโครงข่ายของผู้ให้เชื่อมต่อโครงข่ายเฉลี่ยน้อยกว่าจำนวนปริมาณทราฟฟิคขั้นต่ำต่อหนึ่ง E๑ ในแต่ละจุดเชื่อมต่อ (POI) เริ่มตั้งแต่เดือนที่ ๔ (ไม่นับเดือนแรกหากไม่ครบเดือน) นับจากเวลาที่มีการเชื่อมต่อโครงข่ายกันครบทุกวงจร ณ ทุกจุดเชื่อมต่อ (POI) ตามรายละเอียดที่ผู้ขอเชื่อมต่อโครงข่ายร้องขอและผู้ให้เชื่อมต่อโครงข่ายได้ตอบรับไว้เสร็จสมบูรณ์และพร้อมใช้งานได้แล้ว ผู้ขอเชื่อมต่อโครงข่ายตกลงชำระค่าปรับให้แก่ผู้ให้เชื่อมต่อโครงข่ายตามหลักเกณฑ์ วิธีการ เงื่อนไขและอัตราที่กำหนดไว้ในเอกสารแนบท้ายสัญญาหมายเลข ๑๒

ทั้งนี้ ผู้ให้เชื่อมต่อโครงข่ายมีสิทธิยกเลิกวงจรเชื่อมต่อตามจำนวนทราฟฟิคที่ส่งไม่ครบนั้นได้ เมื่อครบระยะเวลา ๘ เดือน (ไม่นับเดือนแรกหากไม่ครบเดือน) นับจากเวลาที่มีการเชื่อมต่อโครงข่ายโทรคมนาคมกันตามรายละเอียดข้างต้น (เฉพาะในกรณีที่ในเดือนที่ ๘ นั้น ผู้ขอเชื่อมต่อโครงข่ายยังคงส่งทราฟฟิคประเภทเสียงมายังหรือผ่านโครงข่ายโทรคมนาคมของผู้ให้เชื่อมต่อโครงข่ายไม่ครบตามหลักเกณฑ์ในข้อ ๓.๒.๒ วรรคแรก) โดยผู้ให้เชื่อมต่อโครงข่ายจะต้องมีหนังสือแจ้งให้ผู้ขอเชื่อมต่อโครงข่ายทราบล่วงหน้าไม่น้อยกว่า ๓๐ วัน และให้ถือว่าสิทธิของผู้ให้เชื่อมต่อโครงข่ายในการเรียกค่าปรับจากผู้ขอเชื่อมต่อโครงข่ายเป็นอันสิ้นสุดลง อนึ่ง ในกรณีที่ผู้ให้เชื่อมต่อโครงข่ายไม่ได้มีหนังสือแจ้งขอใช้สิทธิยกเลิกวงจรเชื่อมต่อโครงข่ายโทรคมนาคมตามเงื่อนไขข้างต้น และหากผู้ขอเชื่อมต่อโครงข่ายยังส่งทราฟฟิคประเภทเสียงมายัง หรือผ่านโครงข่ายโทรคมนาคมของผู้ให้เชื่อมต่อโครงข่ายไม่ครบตามหลักเกณฑ์ในข้อ ๓.๒.๒ วรรคแรก ในเดือนใดเดือนหนึ่งที่เหลืออยู่ก่อนครบระยะเวลา ๑๕ เดือนนับจากเวลาที่มีการเชื่อมต่อโครงข่ายโทรคมนาคมกันตามรายละเอียดข้างต้น ก็ให้ผู้ให้เชื่อมต่อโครงข่ายมีสิทธิยกเลิกวงจรเชื่อมต่อโครงข่ายโทรคมนาคมตามจำนวนทราฟฟิคที่ส่งไม่ครบนั้น (โดยมีหนังสือแจ้งให้ผู้ขอเชื่อมต่อโครงข่ายทราบล่วงหน้า ๓๐ วัน) พร้อมทั้งมีสิทธิเรียกค่าปรับตามข้อ ๓.๒.๒ วรรคแรกได้ ทั้งนี้ สิทธิการเรียกค่าปรับนั้นให้พิจารณาจากจำนวนทราฟฟิคในแต่ละเดือนที่ส่งไม่ครบตามหลักเกณฑ์ที่กำหนดไว้ ซึ่งจำกัดไว้ไม่เกินกำหนดระยะเวลา ๑๕ เดือนดังกล่าวข้างต้น

หากผู้ให้เชื่อมต่อโครงข่ายไม่ได้ใช้สิทธิยกเลิกวงจรเชื่อมต่อโครงข่ายโทรคมนาคมตามนัยข้างต้น แต่ได้ใช้สิทธิเรียกค่าปรับตามข้อ ๓.๒.๒ วรรคแรก และได้รับชำระค่าปรับดังกล่าวจากผู้ขอเชื่อมต่อโครงข่ายจนครบกำหนดระยะเวลา ๑๕ เดือนนั้นแล้ว ในกรณีเช่นนี้ ให้ถือว่าสิทธิของผู้ให้เชื่อมต่อโครงข่ายในการเรียกค่าปรับตามข้อ ๓.๒.๒ วรรคแรก และสิทธิของผู้ให้เชื่อมต่อโครงข่ายในการยกเลิกวงจรเชื่อมต่อตามข้อ ๓.๒.๒

วรรคสอง เป็นอันระงับลงในทันที โดยผู้ให้เชื่อมต่อโครงข่ายมีหน้าที่ต้องคงจำนวนวงจรเชื่อมต่อโครงข่ายโทรคมนาคมไว้ตามเดิมตลอดไป โดยไม่คำนึงว่าผู้ขอเชื่อมต่อโครงข่ายจะส่งทราฟฟิคประเภทเสียงตามหลักเกณฑ์ในข้อ ๓.๒.๒ วรรคแรกครบหรือไม่ครบก็ตาม เว้นแต่ผู้ขอเชื่อมต่อโครงข่ายจะเป็นฝ่ายขอลดจำนวนวงจรเชื่อมต่อโครงข่ายโทรคมนาคมนั้นตามเงื่อนไขของข้อ ๓.๔

ทั้งนี้ คู่สัญญาทั้งสองฝ่ายอาจตกลงกันกำหนดวิธีการเยียวยาแบบอื่น สำหรับความเสียหายที่เกิดขึ้นจริงแทนการคิดค่าปรับก็ได้

๓.๓ ผู้ขอเชื่อมต่อโครงข่ายมีสิทธิเสนอให้มีการเพิ่มวงจรเชื่อมต่อโครงข่ายโทรคมนาคมเพื่อรองรับทราฟฟิคที่ขอเชื่อมต่อตามสัญญานี้ได้ทุกรอบไตรมาส และผู้ให้เชื่อมต่อโครงข่ายจะต้องปฏิบัติตามคำขอนั้นอย่างเคร่งครัด และหากการเชื่อมต่อโครงข่ายตามคำขอนั้น ทำให้เกิดภาระแก่ผู้ให้เชื่อมต่อโครงข่ายเกินสมควรก็ให้ผู้ให้เชื่อมต่อโครงข่ายและผู้ขอเชื่อมต่อโครงข่ายมาตกลงกันในการรับภาระที่เพิ่มขึ้นนั้นอย่างเป็นธรรม โดยผู้ให้เชื่อมต่อโครงข่ายจะต้องดำเนินการตรวจสอบและพิเคราะห์อย่างละเอียดซึ่งคำเสนอให้มีการเพิ่มวงจรเชื่อมต่อและรายละเอียดทั้งหมด และผู้ให้เชื่อมต่อโครงข่ายจะดำเนินการเจรจากับผู้ขอเชื่อมต่อโครงข่ายเพื่อจัดทำสัญญาการเชื่อมต่อโครงข่ายโทรคมนาคมให้แล้วเสร็จภายใน ๖๐ วันนับแต่วันที่ได้รับหนังสือขอเชื่อมต่อโครงข่าย

ในกรณีผู้ให้เชื่อมต่อโครงข่ายไม่อาจจัดให้มีการเชื่อมต่อโครงข่ายได้ครบถ้วนตามที่ขอเพิ่มภายในระยะเวลาที่กำหนดในข้อ ๓.๑.๑ หรือข้อ ๓.๑.๒ หรือข้อ ๓.๑.๓ หรือข้อ ๓.๑.๔ แล้วแต่กรณี หรือกรณีผู้ขอเชื่อมต่อโครงข่ายไม่ทำการเชื่อมต่อโครงข่ายโทรคมนาคมให้ครบถ้วนตามที่ขอเพิ่มภายในระยะเวลาที่ตกลงกันไว้ ให้นำหลักเกณฑ์การเรียกค่าเสียหายในข้อ ๓.๒.๑ มาใช้บังคับ โดยให้เริ่มคิดค่าปรับนับแต่วันที่พ้นกำหนดระยะเวลาของการจัดให้มีการเชื่อมต่อโครงข่ายโทรคมนาคมดังกล่าวแล้วแต่กรณี

ในกรณีผู้ขอเชื่อมต่อโครงข่ายใช้วงจรที่ขอเพิ่มนั้นไม่ครบภายใต้หลักเกณฑ์ที่ระบุไว้ในข้อ ๓.๒.๒ ผู้ให้เชื่อมต่อโครงข่ายมีสิทธิเรียกค่าปรับได้ตามหลักเกณฑ์ที่ระบุไว้ในข้อ ๓.๒.๒

๓.๔ ตลอดระยะเวลาของสัญญานี้ หากผู้ขอเชื่อมต่อโครงข่ายมีการใช้งานโครงข่ายที่มีการเชื่อมต่อของผู้ให้เชื่อมต่อโครงข่ายไม่น้อยกว่า ๑๒ เดือนนับจากระยะเวลาที่มีการเชื่อมต่อทุกจุดเชื่อมต่อครบทุกวงจรแล้ว ผู้ขอเชื่อมต่อโครงข่ายมีสิทธิที่จะแจ้งเป็นลายลักษณ์อักษรต่อผู้ให้เชื่อมต่อโครงข่าย เพื่อขอลดจำนวนวงจรเชื่อมต่อที่ผู้เชื่อมต่อโครงข่ายใช้อยู่จากผู้ให้เชื่อมต่อโครงข่ายในขณะนั้น (หรือเพื่อขอลดจำนวนวงจรที่ผู้ขอเชื่อมต่อโครงข่ายเคยขอไว้แต่ผู้ให้เชื่อมต่อโครงข่ายยังไม่ได้จัดให้ใช้) ลงเป็นจำนวนเท่าใดก็ได้ โดยให้ถือว่าการขอลดจำนวนเชื่อมต่อนั้นมีผลผูกพันต่อคู่สัญญาทั้งสองฝ่ายเมื่อครบกำหนด ๓๐ วันหลังจากวันที่ผู้ให้เชื่อมต่อโครงข่ายได้รับหนังสือแจ้งดังกล่าวจากผู้ขอเชื่อมต่อโครงข่าย และผู้ให้เชื่อมต่อโครงข่ายตกลงจะไม่เรียกเก็บค่าปรับตามข้อ ๓.๒.๒ สำหรับการลดจำนวนวงจรเชื่อมต่อในกรณีเช่นนี้

๓.๕ ในกรณีที่มีการร้องขอใช้บริการใหม่ ให้ผู้ขอเชื่อมต่อโครงข่ายดำเนินการทำคำเสนอเป็นหนังสือแสดงเจตจำนงโดยชัดแจ้งขอเชื่อมต่อโครงข่ายโทรคมนาคมแก่ผู้ให้เชื่อมต่อโครงข่าย ซึ่งต้องระบุรายละเอียดอย่างน้อยตามที่ประกาศ กสทช. เรื่อง การใช้และเชื่อมต่อฯ กำหนด เช่นเดียวกับการทำหนังสือแสดงเจตจำนงขอทำสัญญาการเชื่อมต่อโครงข่ายโทรคมนาคมของผู้ขอเชื่อมต่อโครงข่าย ตามเอกสารแนบท้ายสัญญาหมายเลข ๑

๓.๖ เว้นแต่จะมีการตกลงเป็นอย่างอื่นภายใต้การได้รับความเห็นชอบจากคณะกรรมการกิจการกระจายเสียง กิจการโทรทัศน์และกิจการโทรคมนาคมแห่งชาติ ผู้ขอเชื่อมต่อโครงข่ายมีหน้าที่ต้องบำรุงรักษาการเชื่อมต่อโครงข่ายจากแต่ละสถานีปลายทางของโครงข่ายของตนไปยังจุดเชื่อมต่อโครงข่าย โดยหากผู้ขอเชื่อมต่อ

โครงข่ายไม่ดำเนินการดังกล่าวและก่อให้เกิดความเสียหายแก่ผู้ให้เชื่อมต่อโครงข่าย ผู้ขอเชื่อมต่อโครงข่ายต้องรับผิดชดใช้ค่าสินไหมทดแทนตามที่กฎหมายกำหนด

๓.๗ ในกรณีที่ผู้ขอเชื่อมต่อโครงข่ายได้รับการจัดสรรชุดเลขหมายจากคณะกรรมการกิจการกระจายเสียง กิจการโทรทัศน์ และกิจการโทรคมนาคมแห่งชาติแล้ว ผู้ให้เชื่อมต่อโครงข่ายมีหน้าที่ที่จะดำเนินการให้ชุดเลขหมายดังกล่าวสามารถใช้บริการเชื่อมต่อโครงข่ายได้อย่างครบถ้วนและสมบูรณ์ทุกเลขหมาย เช่น การทำข้อมูลชุมสาย (Office Data) การเปิดใช้ข้อมูลชุมสาย (Translator) เป็นต้น ภายใน ๓๐ วันนับตั้งแต่วันที่ผู้ให้เชื่อมต่อโครงข่ายได้รับแจ้งเป็นลายลักษณ์อักษรจากผู้ขอเชื่อมต่อโครงข่าย

ข้อ ๔. <u>สิทธิและหน้าที่ในการขอใช้อาคารสถานที่ สาธารณูปโภค และสิ่งอำนวยความสะดวกอื่น ๆ ร่วมกันเพื่อการเชื่อมต่อโครงข่ายโทรคมนาคม</u>

๔.๑ ผู้ให้เชื่อมต่อโครงข่ายมีหน้าที่จัดหาสถานที่หรือพื้นที่ตามที่ผู้ขอเชื่อมต่อโครงข่ายร้องขอใช้โครงสร้างพื้นฐานดังกล่าว ณ จุดเชื่อมต่อ (POI) ตามความเหมาะสมเป็นคราว ๆ ไป

๔.๒ ผู้ให้เชื่อมต่อโครงข่ายและผู้ขอเชื่อมต่อโครงข่ายจะตกลงเป็นคราว ๆ ไปในเรื่องดังต่อไปนี้

๔.๒.๑ จัดเตรียมสิ่งอำนวยความสะดวก โครงสร้างพื้นฐาน สาธารณูปโภค ให้พอเพียงและบำรุงรักษาให้ใช้งานได้ดี

๔.๒.๒ บริหารจัดการสถานที่ทำการร่วมใช้ (Co-location) ให้มีความปลอดภัยและสามารถใช้งานได้ดี

๔.๒.๓ จัดทำคู่มือการปฏิบัติงานและบำรุงรักษา

๔.๒.๔ จัดหาพื้นที่ใกล้เคียงหรือจัดให้มีมาตรการอื่นเพื่อให้ติดตั้งอุปกรณ์และเชื่อมต่อโครงข่ายโดยมิชักช้า หากผู้ให้เชื่อมต่อโครงข่ายไม่สามารถจัดหาสถานที่หรือพื้นที่ตามที่ผู้ขอเชื่อมต่อร้องขอได้เนื่องจากเหตุผลทางเทคนิคหรือข้อจำกัดด้านพื้นที่ หรือข้อสัญญาใด ๆ ที่ผู้ให้เชื่อมต่อโครงข่ายมีต่อบุคคลภายนอก ทั้งนี้ จะต้องไม่ก่อให้เกิดภาระแก่ผู้ขอเชื่อมต่อโครงข่ายเกินสมควร

๔.๒.๕ ในกรณีที่มีการตกลงให้ใช้สถานที่ สาธารณูปโภคและสิ่งอำนวยความสะดวกร่วมกัน ผู้ให้เชื่อมต่อโครงข่ายจะยินยอมให้ผู้ขอเชื่อมต่อโครงข่ายเข้าไปซ่อมแซมหรือบำรุงรักษาอุปกรณ์ในสถานที่หรือพื้นที่ร่วมได้ตามความเหมาะสมตลอดเวลา ทั้งนี้ ตามเงื่อนไขและรายละเอียดที่กำหนดไว้ในเอกสารแนบท้ายสัญญาหมายเลข ๑๑

ในการให้เข้าใช้สถานที่หรือพื้นที่ร่วม ผู้ให้เชื่อมต่อโครงข่ายอาจกำหนดมาตรการด้านความปลอดภัยหรือการเก็บรักษาความลับสำหรับการเข้าใช้สถานที่หรือพื้นที่ร่วมได้ โดยมาตรการดังกล่าวจะเป็นมาตรการที่สมเหตุสมผล เหมาะสม และไม่เลือกปฏิบัติ

๔.๓ ผู้ขอเชื่อมต่อโครงข่าย ซึ่งขอใช้อาคารสถานที่ สาธารณูปโภค และสิ่งอำนวยความสะดวกอื่น ๆ เพื่อการเชื่อมต่อมีหน้าที่ ดังนี้

๔.๓.๑ ผู้ขอเชื่อมต่อโครงข่ายมีหน้าที่ต้องแจ้งผู้ให้เชื่อมต่อโครงข่ายทราบล่วงหน้าตามเงื่อนไขและรายละเอียดที่กำหนดไว้ในเอกสารแนบท้ายสัญญาหมายเลข ๑๑ ถึงความประสงค์ของผู้ขอเชื่อมต่อโครงข่ายที่จะเข้าไปยังสถานที่เพื่อการสำรวจ การติดตั้ง การปรับปรุงให้ดีขึ้น แก้ไขเหตุขัดข้อง การบำรุงรักษาตามระยะเวลา หรือนำอุปกรณ์ของผู้ขอเชื่อมต่อโครงข่ายเข้าออกจากสถานที่

๔.๓.๒ ผู้ขอเชื่อมต่อโครงข่าย หรือตัวแทน จะได้รับอนุญาตให้เข้าไปยังสถานที่ก็ต่อเมื่อมีตัวแทนของผู้ให้เชื่อมต่อโครงข่ายที่ได้รับมอบหมายเป็นผู้ติดตามไปด้วยเท่านั้น

๔.๓.๓ ผู้ขอเชื่อมต่อโครงข่ายต้องปฏิบัติตามระเบียบการรักษาความปลอดภัยตลอดทั้งนโยบายและขั้นตอนวิธีการปฏิบัติงานของผู้ให้เชื่อมต่อโครงข่าย

๔.๓.๔ รับผิดชอบค่าใช้จ่ายและการดูแลอุปกรณ์และทรัพย์สินนับจากจุดเชื่อมต่อ (POI) ไปทางโครงข่ายของผู้ขอเชื่อมต่อโครงข่าย ซึ่งขอใช้อาคารสถานที่ สาธารณูปโภค และสิ่งอำนวยความสะดวกอื่น ๆ เป็นต้นไป

๔.๓.๕ ปฏิบัติตามคู่มือการปฏิบัติงานและบำรุงรักษา

๔.๓.๖ ยินยอมและให้ความร่วมมือกับ ผู้ให้เชื่อมต่อโครงข่ายในการเข้าตรวจตราในอาคารสถานที่ได้เมื่อมีเหตุอันควร เพื่อความปลอดภัยของอาคารสถานที่ ทั้งนี้ ในการเข้าตรวจตราดังกล่าว ผู้ให้เชื่อมต่อโครงข่ายตกลงจะไม่กระทำการใด ๆ อันก่อให้เกิดความเสียหายแก่ทรัพย์สินของผู้ขอเชื่อมต่อโครงข่ายซึ่งขอใช้อาคารสถานที่

๔.๓.๗ ผู้ขอเชื่อมต่อโครงข่ายซึ่งขอใช้อาคารสถานที่ตกลงไม่โอนสิทธิการใช้อาคารสถานที่ไม่ว่ากรณีใด ๆ ไปให้บุคคลอื่นใช้ หรือยอมให้บุคคลอื่นเข้าครอบครอง เว้นแต่จะได้รับความยินยอมเป็นลายลักษณ์อักษรจากผู้ให้เชื่อมต่อโครงข่าย

๔.๔ คู่สัญญาแต่ละฝ่ายมีหน้าที่รับผิดชอบในเรื่อง ดังนี้

๔.๔.๑ การรายงานเหตุเสีย

๔.๔.๒ การประมาณการทราฟฟิค

๔.๕ คู่สัญญาแต่ละฝ่ายมีหน้าที่รับผิดชอบค่าใช้จ่ายต่อไปนี้ในส่วนที่ใช้เพื่อประโยชน์ของตนเอง

๔.๕.๑ การซ่อมบำรุงอุปกรณ์ในส่วนที่เป็นกรรมสิทธิ์หรืออยู่ในความครอบครองของตนเอง

๔.๕.๒ ค่าน้ำ ค่าไฟ และค่าใช้จ่ายอื่น ๆ ในส่วนที่ใช้เพื่อประโยชน์ของตนเอง

ข้อ ๕. <u>บริการที่ต้องจัดให้มีในการเชื่อมต่อโครงข่ายโทรคมนาคม</u>

เพื่อประโยชน์ในการเชื่อมต่อโครงข่ายโทรคมนาคมตามสัญญานี้ ผู้ที่ให้เชื่อมต่อโครงข่ายตกลงที่จะจัดให้มีบริการตามที่กำหนดไว้ในเอกสารแนบท้ายสัญญาหมายเลข ๗

ข้อ ๖. <u>การกำหนดคุณภาพการบริการและการทดสอบระบบ</u>

๖.๑ คุณภาพการบริการการเชื่อมต่อโครงข่ายจะต้องเป็นไปตามหลักเกณฑ์ที่คณะกรรมการกิจการกระจายเสียง กิจการโทรทัศน์ และกิจการโทรคมนาคมแห่งชาติประกาศกำหนด

๖.๒ ในกรณีที่ผู้ขอเชื่อมต่อโครงข่ายมีข้อร้องเรียน หรือข้อโต้แย้งกับผู้ให้เชื่อมต่อโครงข่ายเกี่ยวกับจุดเชื่อมต่อ (POI) หรือคุณภาพ หรือการบริการ เพื่อนำเสนอต่อคณะกรรมการร่วมตามเอกสารแนบท้ายสัญญาหมายเลข ๙ โดยคู่สัญญาทั้งสองฝ่ายตกลงดำเนินการเกี่ยวกับข้อร้องเรียน หรือข้อโต้แย้งนั้นตามขั้นตอนดังต่อไปนี้

๖.๒.๑ ผู้ขอเชื่อมต่อโครงข่ายจะยื่นคำร้องเป็นหนังสือต่อบุคคลและสถานที่ติดต่อตามที่กำหนดไว้ในข้อ ๑๘. โดยคำร้องต้องแสดงโดยแจ้งชัดซึ่งสภาพแห่งข้อเท็จจริง และแสดงเอกสารหลักฐานต่าง ๆ ประกอบ

๖.๒.๒ เมื่อผู้ให้เชื่อมต่อโครงข่ายได้รับคำร้องและเอกสารประกอบตามข้อ ๖.๒.๑ ครบถ้วนแล้ว ผู้ให้เชื่อมต่อโครงข่ายจะพิจารณาคำร้องและส่งเรื่องดังกล่าวให้แก่คณะกรรมการร่วมเพื่อทำหน้าที่เป็นผู้ไกล่เกลี่ยข้อร้องเรียน หรือข้อโต้แย้งนั้น ทั้งนี้ คณะกรรมการร่วมจะทำการไกล่เกลี่ยข้อร้องเรียน หรือข้อโต้แย้งให้เสร็จสิ้นภายใน ๑๕ วันนับตั้งแต่วันที่ได้รับเรื่องดังกล่าว

๖.๒.๓ กรณีที่คณะกรรมการร่วมได้ทำการไกล่เกลี่ยตามข้อ ๖.๒.๒ แล้วไม่อาจตกลงยุติเรื่องกันได้ คู่สัญญาฝ่ายใดฝ่ายหนึ่งมีสิทธินำข้อพิพาทดังกล่าวเข้าสู่กระบวนการระงับข้อพิพาทตามขั้นตอน

วิธีการ และหลักเกณฑ์ที่คณะกรรมการกิจการกระจายเสียง กิจการโทรทัศน์ และกิจการโทรคมนาคมแห่งชาติประกาศกำหนด

๖.๓ คู่สัญญาทั้งสองฝ่ายตกลงให้มีการทดสอบระบบการเชื่อมต่อโครงข่ายเพื่อให้มั่นใจว่าการทำงานของระบบการเชื่อมต่อของคู่สัญญาทั้งสองฝ่ายสามารถทำงานได้ตามเงื่อนไขที่ตกลงกัน และมีผลกระทบต่อการทำงานปกติของโครงข่ายน้อยที่สุดเท่าที่จะเป็นไปได้ โดยคู่สัญญาจะดำเนินการให้เป็นไปตามเอกสารแนบท้ายสัญญาหมายเลข ๑๐ โดยอย่างน้อยจะต้องครอบคลุมเรื่องดังต่อไปนี้

๖.๓.๑ การเตรียมการก่อนการทดสอบ

๖.๓.๒ การดำเนินการทดสอบ

๖.๓.๓ กำหนดเวลาการทดสอบ

๖.๓.๔ เวลาปฏิบัติงานการทดสอบ

๖.๓.๕ ค่าใช้จ่ายการทดสอบ

๖.๓.๖ ความล่าช้าและการยกเลิกการทดสอบ

ข้อ ๗. <u>Network Integrity ความปลอดภัย และการป้องกันโครงข่าย</u>

๗.๑ หลักการพื้นฐาน

คู่สัญญาทั้งสองฝ่ายตกลงที่จะคงไว้ซึ่ง Network Integrity และดำเนินมาตรการใด ๆ ที่จำเป็นและเพียงพอในการสร้างความปลอดภัย และการป้องกันโครงข่าย โดยที่ Network Integrity หมายถึงความสามารถในตัวระบบโครงข่ายที่จะดำรงไว้ซึ่งสถานะการทำงานพื้นฐานโดยสถานะการทำงานนั้นไม่ถูกกระทบอันเนื่องมาจากการเชื่อมต่อโครงข่าย

๗.๒ การดำรงไว้ซึ่ง Network Integrity ให้มีขึ้นเพื่อวัตถุประสงค์ในการป้องกันมิให้มีสัญญาณที่มิได้เป็นไปตามข้อกำหนด (Specification) เข้ามาในระบบโครงข่าย

การกำหนด Specification ให้คู่สัญญาระบุไว้ในเอกสารแนบท้ายสัญญาหมายเลข ๕ ในกรณีที่ Specification ดังกล่าวขัดหรือแย้งกับ Specification ที่กำหนดโดยคณะกรรมการกิจการกระจายเสียง กิจการโทรทัศน์ และกิจการโทรคมนาคมแห่งชาติ ให้ใช้บังคับตามมาตรฐานของคณะกรรมการกิจการกระจายเสียง กิจการโทรทัศน์ และกิจการโทรคมนาคมแห่งชาติเป็นหลัก

๗.๓ คู่สัญญาแต่ละฝ่ายรับว่า

๗.๓.๑ จะดำเนินมาตรการต่าง ๆ ที่เพียงพอในการป้องกันมิให้เกิดการส่งผ่านสัญญาณข้อมูล (Signaling Message) ใด ๆ ซึ่งมิได้มีลักษณะตามที่กำหนดในสัญญานี้หรือเอกสารแนบท้ายสัญญาหมายเลข ๕ และ/หรือ มิได้เป็นไปตาม Interworking Specification ที่ระบุไว้ในเอกสารแนบท้ายสัญญาหมายเลข ๕

๗.๓.๒ จะจัดให้มีการดำเนินการที่เพียงพอในการตรวจสอบการทำงานและการปฏิเสธสัญญาณข้อมูลที่มิได้เป็นไปตามมาตรฐานทางเทคนิคสำหรับการเชื่อมต่อโครงข่ายโทรคมนาคมตามที่คณะกรรมการกิจการกระจายเสียง กิจการโทรทัศน์ และกิจการโทรคมนาคมแห่งชาติประกาศกำหนด เพื่อป้องกันมิให้สัญญาณ (Signals) นอกเหนือจากที่กำหนดไว้ในข้อ ๗.๓.๑ เข้าสู่ระบบ

๗.๓.๓ ในการเชื่อมต่อโครงข่ายนั้น คู่สัญญาฝ่ายใดฝ่ายหนึ่งกระทำการฝ่าฝืนโดยการส่งทราฟฟิค ที่มิได้มีลักษณะตามที่กำหนดในสัญญานี้ และก่อให้เกิดความเสียหายแก่คู่สัญญาอีกฝ่ายหนึ่ง คู่สัญญาฝ่ายที่กระทำการฝ่าฝืนจะต้องยุติการกระทำนั้นโดยทันทีที่ได้รับแจ้งจากคู่สัญญาอีกฝ่ายหนึ่ง

๗.๔ ความปลอดภัยและการป้องกันโครงข่าย

๗.๔.๑ คู่สัญญาแต่ละฝ่ายตกลงรับผิดชอบในการรักษาความปลอดภัยในการทำงานของโครงข่ายในส่วนของตนเอง และตกลงที่จะดำเนินกระบวนการใด ๆ เท่าที่จำเป็นทั้งหมดและเท่าที่จะเป็นไปได้ในทางปฏิบัติ เพื่อประกันว่าโครงข่ายในส่วนของตนเองนั้นมีลักษณะ

(ก) ไม่ทำอันตรายหรือส่งผลกระทบต่อความปลอดภัยหรือสุขภาพของบุคคลใด ๆ ซึ่งรวมถึงพนักงาน ลูกจ้าง และคู่สัญญาอื่น ๆ ของคู่สัญญาอีกฝ่ายหนึ่ง

(ข) ไม่ทำอันตรายทั้งในทางกายภาพและในทางเทคนิคต่อโครงข่ายของคู่สัญญาอีกฝ่ายหนึ่ง ซึ่งรวมถึง (แต่ไม่จำกัดเฉพาะ) การสร้างความเสียหาย การกีดกันหรือรบกวนประสิทธิภาพการทำงานของโครงข่ายของคู่สัญญาอีกฝ่ายหนึ่ง

๗.๔.๒ ในกรณีที่ผู้ขอเชื่อมต่อโครงข่ายมีการใช้ระบบไฟฟ้าของผู้ให้เชื่อมต่อโครงข่าย (Power Feeding) ผู้ให้เชื่อมต่อโครงข่ายรับรองว่า ระบบไฟฟ้าดังกล่าวมีความปลอดภัยและเป็นไปตามมาตรฐานที่ใช้ในอุตสาหกรรมโทรคมนาคม

๗.๕ การร่วมมือป้องกันการลักลอบใช้บริการในโครงข่าย

คู่สัญญาทั้งสองฝ่ายตกลงที่จะให้ความร่วมมือกับคู่สัญญาอีกฝ่ายหนึ่งในการตรวจสอบ ลด หรือปรับปรุงแก้ไขให้ถูกต้องซึ่งการกระทำใด ๆ อันเป็นการลักลอบใช้บริการในโครงข่ายโดยมิชอบด้วยกฎหมาย

ข้อ ๘. <u>การเรียกเก็บค่าตอบแทนการเชื่อมต่อโครงข่ายและการชำระเงิน</u>

๘.๑ การเรียกเก็บค่าตอบแทนการเชื่อมต่อโครงข่าย (Interconnection Charge)

คู่สัญญาทั้งสองฝ่ายจะจัดเก็บ บันทึก และจัดส่งข้อมูลเกี่ยวกับการจัดเก็บค่าตอบแทนการเชื่อมต่อโครงข่าย ซึ่งเกี่ยวข้องกับทราฟฟิคที่ไหลผ่านโครงข่ายของตนเองเพื่อบันทึกการให้บริการเชื่อมต่อโครงข่ายโดยใช้ข้อมูลจากบันทึกรายละเอียดการใช้งาน (Call Detail Records: CDR) ตามอัตราค่าตอบแทนการเชื่อมต่อโครงข่ายที่กำหนดในเอกสารแนบท้ายสัญญาหมายเลข ๖ โดยเป็นอัตราที่ยังไม่รวมภาษีมูลค่าเพิ่ม พร้อมจัดให้มีการบำรุงรักษาและตรวจสอบความถูกต้องของอุปกรณ์ที่เกี่ยวข้องอย่างสม่ำเสมอ โดยผู้ให้เชื่อมต่อโครงข่ายจะแจ้งบันทึกปริมาณทราฟฟิคที่เรียกเข้าจากโครงข่ายของผู้ขอเชื่อมต่อโครงข่ายไปยังโครงข่ายของผู้ให้เชื่อมต่อโครงข่ายและที่เรียกออกจากผู้ให้เชื่อมต่อโครงข่ายไปยังโครงข่ายของผู้ขอเชื่อมต่อโครงข่ายสำหรับกรณีบริการ Call Origination ทั้งนี้ ข้อมูลเกี่ยวกับการจัดเก็บค่าตอบแทนการเชื่อมต่อโครงข่าย จะต้องมีรายละเอียดเพียงพอที่จะให้ผู้ขอเชื่อมต่อโครงข่ายสามารถตรวจสอบความถูกต้องได้

ผู้ขอเชื่อมต่อโครงข่ายจะต้องมีการส่งเลขหมายผู้เรียกออก (Caller Number) ไปกับทราฟฟิคเพื่อให้ผู้ให้เชื่อมต่อโครงข่ายสามารถที่จะวัดทราฟฟิค เพื่อประโยชน์ในการเรียกเก็บค่าตอบแทนการเชื่อมต่อโครงข่ายและการชำระเงิน เว้นแต่กรณีพ้นวิสัยที่ไม่สามารถส่ง Caller Number ได้ เช่น บริการ PCT บริการโทรศัพท์ระหว่างประเทศประเภท Call Termination เป็นต้น

ฐานในการเรียกเก็บค่าตอบแทนการเชื่อมต่อโครงข่ายประเภทเสียงให้เรียกเก็บเป็นนาที การนับจำนวนนาทีในการคิดค่าตอบแทนการเชื่อมต่อโครงข่ายให้คิดจากจำนวนวินาทีของทราฟฟิคที่สมบูรณ์ทั้งหมดที่ต้องเรียกเก็บเงินระหว่างกันตามสัญญานี้ตามที่เกิดขึ้นในเดือนนั้น ๆ โดยเศษของนาทีให้คิดตามจริงไม่มีการปัดเศษ

ทั้งนี้ยกเว้นทราฟฟิคที่เป็นการเรียกเก็บจากโครงข่ายโทรศัพท์ประจำที่ของผู้ขอเชื่อมต่อโครงข่ายมายังโครงข่ายโทรศัพท์ประจำที่ของผู้ให้เชื่อมต่อโครงข่ายที่อยู่ในพื้นที่ให้บริการจังหวัดเดียวกัน (กรุงเทพฯ นนทบุรี ปทุมธานี และสมุทรปราการ ให้ถือเป็นพื้นที่ให้บริการจังหวัดเดียวกัน) ให้ใช้ฐานในการคำนวณค่าเชื่อมต่อประเภทเสียงให้เรียกเก็บเป็นครั้งการนับจำนวนครั้งในการคิดค่าเชื่อมต่อให้คิดจากจำนวนครั้งของทราฟฟิคที่สมบูรณ์ทั้งหมดที่ต้องเรียกเก็บเงินระหว่างกันตามสัญญานี้ตามที่เกิดขึ้นในเดือนนั้น ๆ

ทราฟฟิคที่สมบูรณ์ในที่นี้หมายถึง การต่อเรียกที่มีการรับสาย (Answered Calls)

๘.๒ การเรียกเก็บเงิน

ผู้ให้เชื่อมต่อโครงข่ายต้องจัดส่งใบเรียกเก็บเงิน สำหรับค่าใช้จ่ายในการส่งหรือรับทราฟฟิคที่สมบูรณ์ให้แก่ผู้ขอเชื่อมต่อโครงข่ายในรอบเดือนก่อน

๘.๓ การชำระเงิน

๘.๓.๑. ผู้ขอเชื่อมต่อโครงข่ายตกลงชำระเงินค่าตอบแทนการเชื่อมต่อโครงข่ายให้แก่ผู้ให้เชื่อมต่อโครงข่ายภายใน ๓๐ วัน นับถัดจากวันที่ระบุในใบเรียกเก็บเงิน โดยให้ถือวันดังกล่าวเป็น "วันถึงกำหนดชำระเงิน" ทั้งนี้ ในการชำระเงินค่าตอบแทนการเชื่อมต่อโครงข่าย ณ วันดังกล่าว คู่สัญญาทั้งสองฝ่ายตกลงที่จะนำใบเรียกเก็บเงินสำหรับค่าตอบแทนการเชื่อมต่อโครงข่ายที่ครบกำหนดชำระระหว่างกันตามสัญญาฉบับนี้และตามสัญญาการเชื่อมต่อโครงข่ายโทรคมนาคมอีกฉบับหนึ่งระหว่าง บริษัท แอมเน็กซ์ จำกัด ในฐานะผู้ให้เชื่อมต่อโครงข่าย และ บริษัท กสท โทรคมนาคม จำกัด (มหาชน) ในฐานะผู้ขอเชื่อมต่อโครงข่าย ซึ่งทำขึ้นในวันเดียวกับวันที่ทำสัญญาฉบับนี้ มาทำการหักกลบลบหนี้กันโดยไม่ต้องมีการบอกกล่าวล่วงหน้า ทั้งนี้ ผู้ขอเชื่อมต่อโครงข่ายจะชำระเงินค่าตอบแทนการเชื่อมต่อโครงข่ายให้แก่ผู้ให้เชื่อมต่อโครงข่ายเฉพาะค่าตอบแทนการเชื่อมต่อโครงข่ายที่เป็นส่วนต่างของจำนวนเงินค่าตอบแทนการเชื่อมต่อโครงข่ายซึ่งคำนวณจากปริมาณทราฟฟิคทุกประเภทที่ผู้ขอเชื่อมต่อโครงข่ายส่งเข้ามาหรือผ่านเข้ามาในโครงข่ายโทรคมนาคมของผู้ให้เชื่อมต่อโครงข่ายซึ่งมีจำนวนเงินสูงกว่าค่าตอบแทนการเชื่อมต่อโครงข่ายที่คำนวณจากปริมาณทราฟฟิคที่ บริษัท กสท โทรคมนาคม จำกัด (มหาชน) ในฐานะผู้ขอเชื่อมต่อโครงข่ายส่งเข้ามาหรือผ่านเข้ามาในโครงข่ายของ บริษัท แอมเน็กซ์ จำกัด ในฐานะผู้ให้เชื่อมต่อโครงข่ายตามสัญญาอีกฉบับหนึ่งที่อ้างถึงข้างต้น

การที่ผู้ขอเชื่อมต่อโครงข่ายไม่สามารถเรียกเก็บค่าบริการจากผู้ใช้บริการต้นทางได้ ผู้ขอเชื่อมต่อโครงข่ายจะต้องเป็นผู้รับภาระหนี้สูญ โดยผู้ขอเชื่อมต่อโครงข่ายไม่สามารถยกขึ้นกล่าวอ้างการชำระค่าตอบแทนการเชื่อมต่อโครงข่ายตามสัญญาการเชื่อมต่อโครงข่ายโทรคมนาคมได้

๘.๓.๒ ในกรณีที่คู่สัญญาฝ่ายใดฝ่ายหนึ่งผิดนัดไม่ชำระหนี้ภายในกำหนดเวลา คู่สัญญาฝ่ายนั้นจะต้องชำระดอกเบี้ยในอัตราร้อยละ ๗.๕ ต่อปี การคำนวณอัตราดอกเบี้ยจะเริ่มตั้งแต่วันผิดนัดจนถึงวันที่คู่สัญญาชำระเงินตามใบเรียกเก็บเงินเต็มจำนวน

๘.๓.๓ ในกรณีที่ผู้ให้เชื่อมต่อโครงข่ายซึ่งเป็นผู้จัดทำใบเรียกเก็บเงินตรวจพบว่าจำนวนเงินในใบเรียกเก็บเงินไม่ครบถ้วนตามที่ผู้ให้เชื่อมต่อโครงข่ายมีสิทธิเรียกเก็บ ผู้ให้เชื่อมต่อโครงข่ายสามารถออกใบเพิ่มหนี้เรียกเก็บในส่วนที่ขาดในเดือนถัดไป ทั้งนี้ จะต้องกระทำภายในกำหนดระยะเวลาไม่เกิน ๓๐ วัน นับแต่วันที่มีการออกใบเรียกเก็บเงินที่เกี่ยวข้องกับจำนวนเงินที่ไม่ครบถ้วนตามที่ผู้ให้เชื่อมต่อโครงข่ายมีสิทธิเรียกเก็บนั้น

๘.๓.๔ ในกรณีที่ผู้ขอเชื่อมต่อโครงข่ายส่งทราฟฟิคผ่านโครงข่ายโทรคมนาคมของผู้ประกอบการรายใดรายหนึ่ง หรือหลายราย (ซึ่งต่อไปในสัญญานี้เรียกว่า "ผู้ประกอบการต่อผ่าน") มายังโครงข่ายโทรคมนาคมของผู้ให้เชื่อมต่อโครงข่าย ซึ่งสามารถพิจารณาได้เป็น ๓ กรณีดังต่อไปนี้

(๑) หากผู้ประกอบการต่อผ่านและผู้ให้เชื่อมต่อโครงข่ายไม่ได้ลงนามสัญญาการเชื่อมต่อโครงข่ายโทรคมนาคมระหว่างกัน ผู้ขอเชื่อมต่อโครงข่ายตกลงชำระค่าตอบแทนการเชื่อมต่อโครงข่ายดังกล่าวตามอัตราประเภท Call Termination ตามที่กำหนดไว้ในเอกสารแนบท้ายสัญญาหมายเลข ๖ นี้ ให้แก่ผู้ให้เชื่อมต่อโครงข่ายเสมือนหนึ่งว่าผู้ขอเชื่อมต่อโครงข่ายได้ส่งทราฟฟิคเหล่านั้นเข้ามาในโครงข่ายของผู้ให้เชื่อมต่อโครงข่ายโดยตรง

กรณีผู้ให้เชื่อมต่อโครงข่ายได้มีการลงนามสัญญาการเชื่อมต่อโครงข่ายโทรคมนาคมเพื่อเรียกเก็บค่าตอบแทนการเชื่อมต่อโครงข่ายสำหรับทราฟฟิคดังกล่าวในข้อนี้กับผู้ประกอบการ

ต่อผ่านในภายหลัง กรณีนี้มิให้ถือว่าการส่งทราฟฟิคดังกล่าวข้างต้นของผู้ขอเชื่อมต่อโครงข่ายเป็นการส่งทราฟฟิคไปยังโครงข่ายโทรคมนาคมของผู้ให้เชื่อมต่อโครงข่ายโดยตรง และให้นำข้อตกลงและเงื่อนไขในสัญญาการเชื่อมต่อโครงข่ายโทรคมนาคมระหว่างผู้ให้เชื่อมต่อโครงข่ายกับผู้ประกอบการต่อผ่านมาใช้บังคับในเรื่องการส่งทราฟฟิคและการเรียกเก็บค่าตอบแทนการเชื่อมต่อโครงข่ายแทนข้อ ๘.๓.๔ นี้

(๒) ในกรณีที่ผู้ให้เชื่อมต่อโครงข่ายได้ลงนามในสัญญาการเชื่อมต่อโครงข่ายโทรคมนาคมกับผู้ประกอบการต่อผ่านแต่ไม่มีสิทธิตามสัญญาการเชื่อมต่อโครงข่ายโทรคมนาคมในการเรียกเก็บค่าตอบแทนการเชื่อมต่อโครงข่ายสำหรับทราฟฟิคดังกล่าวจากผู้ประกอบการต่อผ่าน ผู้ขอเชื่อมต่อโครงข่ายตกลงชำระค่าตอบแทนการเชื่อมต่อโครงข่ายดังกล่าวตามอัตราประเภท Call Termination ตามที่กำหนดไว้ในเอกสารแนบท้ายสัญญาหมายเลข ๖ นี้ให้แก่ผู้ให้เชื่อมต่อโครงข่ายเสมือนหนึ่งว่าผู้ขอเชื่อมต่อโครงข่ายได้ส่งทราฟฟิคเหล่านั้นเข้ามาในโครงข่ายของผู้ให้เชื่อมต่อโครงข่ายโดยตรง

(๓) กรณีผู้ประกอบการต่อผ่านผิดสัญญาไม่ชำระค่าตอบแทนการเชื่อมต่อโครงข่ายตามสัญญาการเชื่อมต่อโครงข่ายโทรคมนาคมสำหรับทราฟฟิคที่ต่อผ่านดังกล่าวให้แก่ผู้ให้เชื่อมต่อโครงข่าย ให้ครบถ้วนไม่ว่าด้วยเหตุใด ๆ ก็ตาม ผู้ให้เชื่อมต่อโครงข่ายมีสิทธิแจ้งเป็นหนังสือเพื่อขอให้ผู้ขอเชื่อมต่อโครงข่าย และผู้ประกอบการต่อผ่าน หยุดส่งทราฟฟิคดังกล่าวโดยทันที ทั้งนี้ หากภายหลังจากได้รับแจ้งผู้ขอเชื่อมต่อโครงข่ายและผู้ประกอบการต่อผ่านยังคงส่งทราฟฟิคดังกล่าวต่อไป ผู้ขอเชื่อมต่อโครงข่ายจะชำระค่าเชื่อมต่อโครงข่ายประเภท Call Termination ให้แก่ผู้ให้เชื่อมต่อโครงข่ายโดยตรง สำหรับทราฟฟิคที่เกิดขึ้นนับถัดจากวันที่ผู้ขอเชื่อมต่อโครงข่ายได้รับแจ้งเป็นหนังสือ จนกว่าผู้ให้เชื่อมต่อโครงข่ายโทรคมนาคมจะมีหนังสือแจ้งยกเลิกกรณีตามข้อนี้

ทั้งนี้ หากทราฟฟิคที่ผู้ให้เชื่อมต่อโครงข่ายได้รับตามข้อ (๑) (๒) หรือ (๓) แล้วแต่กรณี เป็นทราฟฟิคที่เกิดจากการปลอมแปลงเลขหมายโดยบุคคลภายนอก ให้ถือว่าผู้ขอเชื่อมต่อโครงข่ายไม่ต้องชำระค่าตอบแทนการเชื่อมต่อโครงข่ายใด ๆ ที่เกิดขึ้นจากทราฟฟิคดังกล่าวให้กับผู้ให้เชื่อมต่อโครงข่าย โดยคู่สัญญาทั้งสองฝ่ายตกลงที่จะให้ความร่วมมือกับคู่สัญญาอีกฝ่ายหนึ่งในการตรวจสอบ ทราฟฟิคดังกล่าวข้างต้น

ในกรณีที่ผู้ขอเชื่อมต่อโครงข่ายได้ถูกเรียกเก็บให้ชำระ หรือได้ชำระค่าตอบแทนการเชื่อมต่อโครงข่ายให้แก่ผู้ให้เชื่อมต่อโครงข่ายเป็นค่าตอบแทนการเชื่อมต่อโครงข่ายประเภท Call Termination ตามข้อ (๑) (๒) หรือ (๓) แล้ว ผู้ขอเชื่อมต่อโครงข่ายไม่ต้องชำระค่าตอบแทนการเชื่อมต่อโครงข่ายประเภท Call Termination ให้แก่ผู้ประกอบการต่อผ่าน

๘.๔ การแก้ไขข้อผิดพลาด

ในกรณีที่มีข้อโต้แย้งเกี่ยวกับความถูกต้องของข้อมูลทราฟฟิค และข้อมูลอื่น ๆ ที่เกี่ยวข้อง ให้คู่สัญญาฝ่ายใดฝ่ายหนึ่งมีสิทธิส่งเรื่องให้คู่สัญญาอีกฝ่ายหนึ่งตรวจสอบข้อโต้แย้งภายในระยะเวลา ๓๐ วัน นับจากวันที่ที่ระบุไว้ในใบเรียกเก็บเงิน ตามข้อ ๘.๓.๑ ของใบเรียกเก็บเงินที่เกี่ยวข้องกับข้อมูลที่มีการโต้แย้งนั้น และคู่สัญญาทั้งสองฝ่ายต้องตรวจสอบข้อโต้แย้งร่วมกันและไกล่เกลี่ยข้อโต้แย้งให้เสร็จสิ้นภายใน ๙๐ วัน นับจากวันที่คู่สัญญาอีกฝ่ายได้รับข้อโต้แย้งดังกล่าว หากคู่สัญญาทั้งสองฝ่ายไม่สามารถยุติข้อโต้แย้งได้ คู่สัญญาฝ่ายใดฝ่ายหนึ่งมีสิทธิส่งข้อโต้แย้งดังกล่าวแก่คณะกรรมการร่วมภายในระยะเวลา ๓๐ วันนับจากวันครบกำหนดที่คู่สัญญาทั้งสองฝ่ายต้องตรวจสอบข้อโต้แย้งร่วมกันและไกล่เกลี่ยข้อโต้แย้งให้เสร็จสิ้น เพื่อทำการไกล่เกลี่ยต่อไป ทั้งนี้ คณะกรรมการร่วมจะพยายามทำการไกล่เกลี่ยข้อโต้แย้งให้เสร็จสิ้นภายใน ๓๐ วันนับจากวันที่ได้รับข้อโต้แย้งดังกล่าว

ในกรณีที่มีข้อโต้แย้ง ผู้ขอเชื่อมต่อโครงข่ายตกลงจะดำเนินการชำระเงินดังต่อไปนี้ก่อนที่จะได้ข้อยุติจากกระบวนการตรวจสอบ

(ก) กรณีที่จำนวนเงินที่โต้แย้งมีมูลค่าไม่เกินร้อยละ ๑ ของจำนวนเงินทั้งหมดของแต่ละประเภทบริการการเชื่อมต่อ ผู้ขอเชื่อมต่อโครงข่ายจะต้องชำระเงินทั้งหมดให้แก่ผู้ให้เชื่อมต่อโครงข่าย

(ข) กรณีที่จำนวนเงินที่โต้แย้งมีมูลค่าเกินร้อยละ ๑ ของจำนวนเงินทั้งหมดของแต่ละประเภทบริการการเชื่อมต่อ ผู้ขอเชื่อมต่อโครงข่ายจะต้องชำระเงินส่วนที่ไม่มีการโต้แย้งให้ครบถ้วนให้แก่ผู้ให้เชื่อมต่อโครงข่าย

จำนวนเงินที่คู่สัญญาต้องชำระภายหลังที่มีการชี้ขาดข้อโต้แย้งจะต้องบวกดอกเบี้ยในอัตราร้อยละ ๗.๕ ต่อปีนับแต่วันผิดนัดจนถึงวันที่ชำระเงินครบถ้วนทั้งนี้ คู่สัญญาจะกำหนดจำนวนเงินหรือกำหนดปริมาณทราฟฟิคที่แน่นอนที่มีความแตกต่างกันสำหรับจำนวนเงินหรือปริมาณทราฟฟิคในบริการแต่ละประเภท โดยหากความแตกต่างดังกล่าวไม่เกินจำนวนเงินหรือปริมาณทราฟฟิคตามที่คู่สัญญาจะตกลงกันเป็นคราว ๆ ไป ให้ถือว่าคู่สัญญาทั้งสองฝ่ายไม่มีข้อโต้แย้งสำหรับจำนวนเงินหรือทราฟฟิคดังกล่าวและผู้ขอเชื่อมต่อโครงข่ายต้องชำระค่าตอบแทนการเชื่อมต่อโครงข่ายให้แก่ผู้ให้เชื่อมต่อโครงข่ายตามจำนวนเงินที่ระบุใบเรียกเก็บเงินและภายในระยะเวลาที่กำหนดไว้ในข้อ ๘.๓.๑

๘.๕ หลักประกันสัญญา

ผู้ให้เชื่อมต่อโครงข่ายอาจเรียกร้องให้ผู้ขอเชื่อมต่อโครงข่ายจัดส่งหลักประกันหรือหนังสือค้ำประกันของธนาคารเพื่อประกันการปฏิบัติตามสัญญานี้ หลักประกันต้องมีจำนวนวงเงินค้ำประกันเท่ากับจำนวนเงินที่ผู้ขอเชื่อมต่อโครงข่ายจะต้องชำระค่าตอบแทนการเชื่อมต่อโครงข่ายในการเชื่อมต่อโครงข่ายสุทธิตามประมาณการทราฟฟิคเป็นเวลาไม่เกินสองไตรมาสถัดไปตามข้อมูลซึ่งผู้ขอเชื่อมต่อโครงข่าย ได้จัดส่งข้อมูลประมาณการทราฟฟิคให้แก่ผู้ให้เชื่อมต่อโครงข่าย

ในระหว่างกำหนดระยะเวลาตามสัญญานี้ หากวงเงินค้ำประกันลดลงไปไม่ว่าทั้งหมดหรือบางส่วนอันเนื่องมาจากการการชดใช้ความเสียหายให้แก่ผู้ให้เชื่อมต่อโครงข่าย หรือมูลค่าของหลักประกันลดลงไม่ว่าด้วยเหตุใด ๆ ผู้ขอเชื่อมต่อโครงข่ายตกลงจะส่งมอบหลักประกัน หรือหนังสือค้ำประกันของธนาคารเพิ่มเติมให้มีมูลค่าครบตามจำนวนที่ผู้ให้เชื่อมต่อโครงข่ายกำหนดไว้ภายใน ๗ วันเริ่มนับตั้งแต่วันที่ผู้ให้เชื่อมต่อโครงข่ายได้แจ้งให้ผู้ขอเชื่อมต่อโครงข่ายรับทราบ

ในกรณีที่หนังสือค้ำประกันของธนาคารสิ้นสุดลงตามระยะเวลาที่กำหนดไว้ในหนังสือค้ำประกันของธนาคาร ผู้ขอเชื่อมต่อโครงข่ายจะต้องนำหนังสือค้ำประกันของธนาคารฉบับใหม่ โดยมีวงเงินเท่ากับวงเงินตามหนังสือค้ำประกันของธนาคารฉบับเดิม หรือตามที่ผู้ให้เชื่อมต่อโครงข่ายได้กำหนดวงเงินไว้มาวางเป็นหลักประกันภายใน ๑๕ วันเริ่มนับตั้งแต่วันที่หนังสือค้ำประกันของธนาคารฉบับเดิมสิ้นสุดลง

ทั้งนี้ การเรียกเก็บค่าตอบแทนและการชำระเงินในข้อ ๘ นี้ ให้ถือปฏิบัติตามคู่มือกระบวนการตรวจสอบ การออกใบแจ้งหนี้ และการชำระค่าตอบแทนการเชื่อมต่อโครงข่ายที่ระบุไว้ในเอกสารแนบท้ายสัญญาหมายเลข ๑๓

ข้อ ๙. <u>เงื่อนไขและข้อกำหนดทางการค้า</u>

๙.๑ ค่าใช้จ่ายในการเชื่อมต่อโครงข่าย

การรับภาระค่าใช้จ่ายวงจรเชื่อมต่อโครงข่าย (Physical Link) ในกรณีที่ใช้ร่วมกันให้คู่สัญญาร่วมกันรับผิดชอบค่าใช้จ่ายตามปริมาณการใช้ที่แต่ละฝ่ายได้จัดสรรให้แก่ตนเอง เว้นแต่จะตกลงกันไว้เป็นอย่างอื่น ส่วนในกรณีที่ไม่มีการใช้ร่วมกัน ให้คู่สัญญาฝ่ายที่เป็นผู้ใช้รับภาระค่าใช้จ่ายเองทั้งหมด

ส่วนค่าใช้จ่ายในการย้าย หรือสร้าง อุปกรณ์และวงจรการเชื่อมต่อ (Transmission) มายังผู้ให้เชื่อมต่อโครงข่ายนั้น ผู้ขอเชื่อมต่อโครงข่ายเป็นผู้รับผิดชอบ

๙.๒ เสรีภาพในการทำสัญญา

คู่สัญญาทั้งสองฝ่ายอาจเชื่อมต่อโครงข่ายเข้ากับผู้รับใบอนุญาตรายอื่นภายใต้ข้อกำหนดและเงื่อนไขที่ระบุไว้ในใบอนุญาต คู่สัญญาฝ่ายหนึ่งจะจำกัดเสรีภาพของคู่สัญญาอีกฝ่ายหนึ่งในการทำสัญญาเชื่อมต่อโครงข่ายดังกล่าวไม่ได้

๙.๓ บริการฉุกเฉิน (Emergency Service)

การเข้าถึงบริการฉุกเฉินของคู่สัญญาแต่ละฝ่ายให้เป็นไปตามกฎหมายที่เกี่ยวข้อง

๙.๔ กฎหมายที่ใช้บังคับ

ให้นำกฎหมายไทยมาใช้บังคับกับสัญญานี้

๙.๕ การคงไว้และการสละสิทธิเรียกร้อง

การสละสิทธิเรียกร้องจะต้องกระทำเป็นลายลักษณ์อักษรและส่งให้แก่คู่สัญญาอีกฝ่ายหนึ่งโดยชอบตามสัญญานี้ การที่คู่สัญญาอีกฝ่ายหนึ่งไม่ใช้สิทธิเรียกร้องไม่ถือเป็นเหตุให้สิทธิดังกล่าวระงับสิ้นไปและไม่ถือเป็นการสละสิทธิเรียกร้อง

๙.๖ คู่สัญญาฝ่ายใดฝ่ายหนึ่งจะโอนสิทธิ ผลประโยชน์ หน้าที่ และความรับผิดชอบใด ๆ ให้แก่บุคคลภายนอกมิได้เว้นแต่จะได้รับความยินยอมเป็นหนังสือจากคู่สัญญาอีกฝ่ายหนึ่ง

๙.๗ ความสมบูรณ์ของสัญญา

ในกรณีที่ข้อสัญญาหรือหนี้ตามสัญญาข้อใดตกเป็นโมฆะหรือไม่มีผลบังคับทางกฎหมายโดยผลของกฎหมายหรือโดยผลของคำพิพากษาของศาล ให้ถือว่าข้อสัญญาหรือหนี้ดังกล่าวไม่มีผลกระทบถึงความสมบูรณ์ของข้อสัญญาในส่วนอื่น ๆ

ข้อ ๑๐. <u>การประกันภัย</u>

๑๐.๑ ผู้ขอเชื่อมต่อโครงข่ายจะต้องจัดให้มีและคงไว้ซึ่งการประกันภัยตามมาตรฐานที่ยอมรับกันโดยทั่วไปในอุตสาหกรรมโทรคมนาคมในประเทศไทยกับบริษัทประกันภัยซึ่งได้รับอนุญาตตามกฎหมายไทยในเรื่องดังต่อไปนี้

(ก) การประกันภัยความรับผิดต่อสาธารณะ (Public Liability Insurance) ตามวงเงินเอาประกันที่คู่สัญญาทั้งสองฝ่ายจะได้ตกลงกัน

(ข) การประกันภัยในทรัพย์สินของผู้ขอเชื่อมต่อโครงข่ายที่ใช้ในการเชื่อมต่อโครงข่ายตามสัญญานี้

๑๐.๒ ในกรณีที่มีการร้องขอจากผู้ให้เชื่อมต่อโครงข่าย ผู้ขอเชื่อมต่อโครงข่ายมีหน้าที่ต้องแสดงหลักฐานที่เพียงพอ เช่น สำเนากรมธรรม์ประกันภัย หรือเอกสารอื่นใด เพื่อแสดงว่าตนได้ปฏิบัติตามข้อผูกพันของตนในเรื่องการประกันภัยตามข้อ ๑๐.๑ ครบถ้วนแล้ว ภายใน ๑๕ วันนับตั้งแต่วันที่มีการร้องขอจากผู้ให้เชื่อมต่อโครงข่าย

ข้อ ๑๑. <u>การรักษาข้อมูลลับ ความรับผิด และการชดใช้ค่าเสียหาย</u>

๑๑.๑ คู่สัญญาแต่ละฝ่ายอาจเปิดเผยข้อมูลลับทางด้านเทคนิคและธุรกิจแก่คู่สัญญาอีกฝ่ายหนึ่งโดยทางวาจา ลายลักษณ์อักษร รูปภาพหรือโดยรูปแบบอื่น ๆ ตามที่ตกลงกันภายใต้การได้รับความเห็นชอบจากคณะกรรมการกิจการกระจายเสียง กิจการโทรทัศน์ และกิจการโทรคมนาคมแห่งชาติ เพื่อประโยชน์ในการดำเนินการใด ๆ หรือเพื่อวัตถุประสงค์ภายใต้สัญญานี้

๑๑.๒ คู่สัญญาแต่ละฝ่ายให้การรับรองว่าอุปกรณ์ ระบบ และส่วนใด ๆ ของโครงข่ายที่ตนได้จัดหาให้เพื่อประโยชน์ในการเชื่อมต่อโครงข่ายหรือเพื่อการใช้งานของคู่สัญญาอีกฝ่ายหนึ่งมิได้ละเมิดลิขสิทธิ์ สิทธิบัตร เครื่องหมายการค้า และเครื่องหมายบริการ รวมทั้งสิทธิในทรัพย์สินทางปัญญาอื่น ๆ ของบุคคลที่สาม

๑๑.๓ คู่สัญญาแต่ละฝ่ายจะไม่นำเครื่องหมายการค้า เครื่องหมายบริการ หรือชื่อทางการค้าของคู่สัญญาอีกฝ่ายหนึ่งมาใช้เป็นของตนเอง เว้นแต่จะได้รับอนุญาตเป็นลายลักษณ์อักษรจากคู่สัญญาผู้มีสิทธิในทรัพย์สินทางปัญญานั้น

๑๑.๔ การโอนข้อมูลระหว่างคู่สัญญาไม่ก่อให้เกิดการอนุญาตทั้งโดยทางตรงหรือทางอ้อมในการให้สิทธิในทรัพย์สินทางปัญญาไม่ว่าในระหว่างที่มีการโอนข้อมูลหรือภายหลังการโอนข้อมูลนั้น

๑๑.๕ เว้นแต่จะได้กำหนดไว้เป็นอย่างอื่นในสัญญานี้ คู่สัญญาแต่ละฝ่ายจะไม่เปิดเผยข้อมูลลับ เว้นแต่ในกรณีดังต่อไปนี้

ก) การเปิดเผยนั้นได้รับอนุญาตเป็นลายลักษณ์อักษรจากคู่สัญญาผู้มีสิทธิในข้อมูลนั้น

ข) เป็นการเปิดเผยข้อมูลต่อคณะกรรมการร่วม หรืออนุญาโตตุลาการหรือผู้เชี่ยวชาญที่ได้รับการแต่งตั้งให้ชี้ขาดข้อพิพาทตามสัญญานี้

ค) การเปิดเผยข้อมูลเป็นไปตามกฎหมาย ระเบียบ ข้อกำหนด คำสั่ง ประกาศ และกฎเกณฑ์การกำกับดูแลที่ออกโดยคณะกรรมการกิจการกระจายเสียง กิจการโทรทัศน์ และกิจการโทรคมนาคมแห่งชาติ หรือโดยคำสั่งศาล

๑๑.๖ คู่สัญญาฝ่ายที่เปิดเผยข้อมูลแก่บุคคลที่สามจะต้องแจ้งให้คู่สัญญาอีกฝ่ายหนึ่งทราบซึ่งการเปิดเผยข้อมูลนั้นก่อนที่จะมีการเปิดเผยข้อมูลดังกล่าว

๑๑.๗ คู่สัญญาแต่ละฝ่ายให้การรับรองว่าข้อมูลซึ่งคู่สัญญาฝ่ายหนึ่งเปิดเผยแก่คู่สัญญาอีกฝ่ายหนึ่งนั้นจะนำไปใช้เฉพาะเพื่อประโยชน์อันเป็นที่ประสงค์ของการเปิดเผยข้อมูลนั้น

๑๑.๘ เพื่อเป็นการป้องกันการเปิดเผยข้อมูลลับอย่างไม่เหมาะสม คู่สัญญาทั้งสองฝ่ายตกลงที่จะจำกัดการเข้าถึงซึ่งข้อมูลดังกล่าวเฉพาะแต่โดยพนักงาน ลูกจ้างหรือตัวแทนของคู่สัญญาซึ่งอยู่ในสถานะที่มีความจำเป็นจะต้องรู้ข้อมูลเพื่อประโยชน์ในการดำเนินการภายใต้วัตถุประสงค์แห่งสัญญานี้เท่านั้น

พนักงาน ลูกจ้างหรือตัวแทนของคู่สัญญาซึ่งได้รับสิทธิในการเข้าถึงข้อมูลจะต้องรักษาข้อมูลนั้นไว้อย่างเป็นความลับเฉพาะและจะต้องไม่เปิดเผยข้อมูลนั้นต่อบุคคลอื่น

คู่สัญญาแต่ละฝ่ายจะต้องรับผิดในกรณีที่พนักงาน ลูกจ้างหรือตัวแทนของตนได้เปิดเผยข้อมูลต่อบุคคลอื่น

๑๑.๙ คู่สัญญาทั้งสองฝ่ายไม่ต้องรับผิดชดใช้ค่าสินไหมทดแทนให้กับคู่สัญญาอีกฝ่ายหนึ่งในกรณีที่มีบุคคลที่สามกล่าวอ้าง เรียกร้องและดำเนินการใด ๆ ประกอบข้อกล่าวอ้างว่า การใช้วงจร (Circuit) อุปกรณ์ (Apparatus) หรือระบบซอฟต์แวร์ หรือการทำงานของบริการใด ๆ โดยคู่สัญญาฝ่ายหนึ่งฝ่ายใดภายใต้สัญญานี้ก่อให้เกิดการละเมิดหรือการนำไปใช้ในทางมิชอบซึ่งสิทธิบัตร ลิขสิทธิ์ หรือทรัพย์สินทางปัญญาอื่น ๆ รวมทั้งสิทธิในการเป็นเจ้าของของบุคคลที่สามนั้น หากคู่สัญญาฝ่ายแรกนั้นสามารถพิสูจน์ได้ว่าตนมิได้มีส่วนรู้เห็นกับการกระทำความผิดนั้น

๑๑.๑๐ ข้อมูลลับซึ่งเป็นลายลักษณ์อักษรทั้งหมดหรือส่วนใดส่วนหนึ่งของข้อมูลดังกล่าว (ซึ่งรวมถึงข้อมูลลายลักษณ์อักษรที่มีการเก็บไว้ในซอฟต์แวร์ของเครื่องคอมพิวเตอร์ (Computer software) หรือในรูปสื่อบันทึกอิเล็กทรอนิกส์ (Electronic Storage Media) รวมทั้งเอกสารแสดงการวิเคราะห์ ศึกษา ตรวจสอบ รายงาน หรือเอกสารอื่น ๆ ซึ่งจัดทำโดยคู่สัญญาฝ่ายที่ได้รับทราบข้อมูลลับ (หรือโดยตัวแทนซึ่งได้รับมอบอำนาจ) โดยเกิดจากหรือเป็นผลมาจากข้อมูลลับซึ่งได้จากคู่สัญญาฝ่ายที่เปิดเผยข้อมูลลับนั้นจะต้องถูกส่งคืนไปยังคู่สัญญา

ฝ่ายที่เปิดเผยข้อมูลลับ หรือคู่สัญญาฝ่ายที่ได้รับข้อมูลลับจะต้องทำลายข้อมูลลับในกรณีที่มีการร้องขอโดยคู่สัญญาฝ่ายที่เปิดเผยข้อมูลในเวลาใด ๆ ตามที่ตกลงกัน หรือในวันที่สัญญานี้สิ้นสุดลง แล้วแต่ว่าระยะเวลาใดจะถึงก่อน

ในกรณีที่มีการร้องขอให้ทำลายข้อมูลลับจากคู่สัญญาฝ่ายที่ร้องขอนั้น คู่สัญญาฝ่ายที่ได้รับการร้องขอจะต้องทำคำรับรองเป็นลายลักษณ์อักษรว่าได้มีการทำลายข้อมูลเสร็จสมบูรณ์แล้วส่งให้คู่สัญญาฝ่ายที่ร้องขอภายใน ๓๐ วันทำการนับแต่วันทำลายข้อมูลลับนั้น

นับแต่วันที่มีการร้องขอให้ทำลายข้อมูลลับหรือให้ส่งคืนข้อมูลลับ คู่สัญญาฝ่ายที่ได้รับการร้องขอจะนำข้อมูลนั้นไปใช้ในรูปแบบใด ๆ เพื่อประโยชน์ใด ๆ ไม่ได้อีกต่อไป

๑๑.๑๑ คู่สัญญาทั้งสองฝ่ายรับว่าเงื่อนไขในข้อ ๑๑ ทั้งหมดมีผลบังคับใช้ตลอดไปแม้ว่าสัญญาส่วนอื่น ๆ ในสัญญานี้จะตกเป็นโมฆะ ใช้บังคับไม่ได้หรือสิ้นสุดลงด้วยเหตุใดก็ตาม หน้าที่ในการรักษาความลับของข้อมูลลับซึ่งมีการเปิดเผยในระหว่างคู่สัญญาและหน้าที่ใด ๆ ภายใต้ข้อ ๑๑ นี้จะคงอยู่ต่อไปจนครบเวลา ๒ ปี นับแต่วันที่สัญญานี้สิ้นสุดลงทั้งหมด

๑๑.๑๒ ในกรณีที่ไม่มีการระบุไว้ในสัญญานี้หรือในกรณีที่ไม่มีการตกลงกันเป็นอย่างอื่น คู่สัญญาจะต้องไม่เปิดเผยแก่บุคคลที่สามซึ่งบางส่วนหรือทั้งหมดของข้อมูลเกี่ยวกับสัญญานี้ในส่วนที่ได้รับยกเว้นจากองค์กรกำกับดูแลว่าไม่ต้องจัดให้มีการพิมพ์เผยแพร่

๑๑.๑๓ คู่สัญญาแต่ละฝ่ายตกลงที่จะไม่จัดพิมพ์เผยแพร่ ให้ข่าว ประกาศแจ้ง หรือกระทำการใด ๆ อันเป็นการเปิดเผยต่อสาธารณชนซึ่งข้อกำหนดต่าง ๆ ในสัญญานี้ที่ได้รับการยินยอมให้ปกปิดเป็นความลับได้ตามกฎหมาย เว้นแต่จะได้รับความยินยอมเป็นลายลักษณ์อักษรจากคู่สัญญาอีกฝ่ายหนึ่ง หรือเป็นไปตามกฎหมายหรือคำสั่ง ประกาศ และ/หรือกฎเกณฑ์การกำกับดูแลที่ออกโดยคณะกรรมการกิจการกระจายเสียง กิจการโทรทัศน์และกิจการโทรคมนาคมแห่งชาติ

๑๑.๑๔ คู่สัญญาแต่ละฝ่ายรับว่าการละเมิดข้อสัญญาข้อใดข้อหนึ่งของสัญญาข้อ ๑๑ นี้อาจก่อให้เกิดความเสียหายแก่คู่สัญญาอีกฝ่ายหนึ่ง

๑๑.๑๕ คู่สัญญาทั้งสองฝ่ายได้รับรู้ เข้าใจ และตระหนักถึงการกระทำใด ๆ ตามสัญญาข้อ ๑๑ ทั้งหมดในเรื่องการรักษาความลับของข้อมูล

๑๑.๑๖ เหตุสุดวิสัย

คู่สัญญาทั้งสองฝ่ายไม่ต้องรับผิดในการผิดสัญญาอันเนื่องมาจากเหตุสุดวิสัย อันหมายถึง เหตุใด ๆ อันจะเกิดขึ้นก็ดี จะให้ผลพิบัติก็ดี เป็นเหตุที่ไม่อาจป้องกันได้แม้ทั้งบุคคลผู้ต้องประสบหรือใกล้จะต้องประสบเหตุนั้น จะได้จัดการระมัดระวังตามสมควรอันพึงคาดหมายได้จากบุคคลในฐานะและภาวะเช่นนั้น และเพื่อประโยชน์ในการตีความสัญญานี้ เหตุสุดวิสัยให้รวมถึง (แต่ไม่จำกัดเฉพาะ) การก่อการจลาจล การก่อการกบฏ การก่อการร้าย สงคราม การปฏิวัติรัฐประหาร ภาวะฉุกเฉินแห่งชาติ ภัยธรรมชาติร้ายแรง คลื่นยักษ์สึนามิ อัคคีภัย วาตภัย อุทกภัย การระเบิด การก่อวินาศกรรม แต่ทั้งนี้ไม่รวมถึงข้อพิพาททางด้านแรงงานทุกประเภทหรือการนัดหยุดงาน

คู่สัญญาฝ่ายใดฝ่ายหนึ่งซึ่งได้รับผลกระทบจากเหตุสุดวิสัยต้องแจ้งให้คู่สัญญาอีกฝ่ายหนึ่งทราบโดยพลันซึ่งสภาพและรายละเอียดของเหตุสุดวิสัยนั้น

กรณีที่เหตุสุดวิสัยดังกล่าวได้สิ้นสุดลง หรือเปลี่ยนแปลงไป คู่สัญญาฝ่ายใดฝ่ายหนึ่งซึ่งได้รับผลกระทบจะต้องแจ้งให้คู่สัญญาอีกฝ่ายทราบโดยพลัน

ในกรณีที่เหตุสุดวิสัยกระทบถึงการปฏิบัติตามสัญญาของคู่สัญญาอีกฝ่ายหนึ่งเพียงบางส่วน คู่สัญญาฝ่ายนั้นยังคงมีภาระผูกพันที่จะต้องปฏิบัติตามสัญญาตามส่วนที่ไม่ได้รับผลกระทบจากเหตุสุดวิสัยนั้น

ข้อ ๑๒. <u>ความสัมพันธ์กับผู้ใช้บริการ</u>

๑๒.๑ คู่สัญญาทั้งสองฝ่ายรับว่าคู่สัญญาแต่ละฝ่ายจะรับผิดชอบในการเรียกเก็บค่าบริการจากผู้ใช้บริการของตนเอง สำหรับบริการที่ตนเป็นผู้ให้บริการแก่ผู้ใช้บริการดังกล่าว เว้นแต่จะมีการตกลงกันไว้เป็นอย่างอื่นภายใต้การได้รับความเห็นชอบจากคณะกรรมการกิจการกระจายเสียง กิจการโทรทัศน์ และกิจการโทรคมนาคมแห่งชาติ

๑๒.๒ ผู้ขอเชื่อมต่อโครงข่ายมีหน้าที่ในการชำระค่าตอบแทนการเชื่อมต่อโครงข่ายให้แก่ผู้ให้เชื่อมต่อโครงข่าย แม้ว่าผู้ขอเชื่อมต่อโครงข่ายไม่อาจเรียกเก็บเงินค่าใช้บริการจากผู้ใช้บริการของตนได้ก็ตาม

ข้อ ๑๓. <u>คณะกรรมการร่วม</u>

ให้คู่สัญญาทั้งสองฝ่ายร่วมกันจัดตั้งคณะกรรมการร่วม โดยแจ้งเป็นลายลักษณ์อักษรให้แต่ละฝ่ายทราบทั้งนี้ให้รายละเอียดในการจัดตั้ง คุณสมบัติ อำนาจหน้าที่ และการดำเนินการของคณะกรรมการร่วมเป็นไปตามที่กำหนดในเอกสารแนบท้ายสัญญาหมายเลข ๙

ข้อ ๑๔. <u>การเลิก การระงับ การเปลี่ยนแปลงแก้ไข การทบทวน สัญญา</u>

๑๔.๑ การยกเลิกและการระงับของสัญญาให้เป็นไปตามหลักเกณฑ์และเงื่อนไขของคณะกรรมการกิจการกระจายเสียง กิจการโทรทัศน์ และกิจการโทรคมนาคมแห่งชาติ

๑๔.๒ ให้คู่สัญญาอาจพิจารณาทบทวนสัญญานี้อย่างน้อยปีละครั้ง อย่างไรก็ตาม คู่สัญญาทั้งสองฝ่ายอาจตกลงเปลี่ยนแปลง แก้ไขสัญญานี้ได้ในทันทีภายใต้การได้รับความเห็นชอบจากคณะกรรมการกิจการกระจายเสียง กิจการโทรทัศน์ และกิจการโทรคมนาคมแห่งชาติเมื่อมีเหตุการณ์ดังต่อไปนี้เกิดขึ้นเท่าที่ข้อตกลงในสัญญานี้ได้รับผลกระทบจากเหตุการณ์เหล่านั้นที่เกิดขึ้น

- การที่คณะกรรมการกิจการกระจายเสียง กิจการโทรทัศน์ และกิจการโทรคมนาคมแห่งชาติออกประกาศหรือคำสั่งซึ่งชอบด้วยกฎหมายกำหนดอัตราค่าตอบแทนการเชื่อมต่อโครงข่ายให้คู่สัญญาทั้งสองฝ่ายต้องปฏิบัติตามซึ่งแตกต่างจากอัตราที่คู่สัญญาตกลงกันไว้ และ/หรือมีคำพิพากษาถึงที่สุดในคดีพิพาทระหว่างคู่สัญญาตามสัญญาฉบับนี้ กำหนดอัตราค่าตอบแทนการเชื่อมต่อโครงข่ายให้คู่สัญญาทั้งสองฝ่ายปฏิบัติต่อกันแตกต่างจากอัตราค่าตอบแทนการเชื่อมต่อโครงข่ายที่กำหนดไว้ในสัญญาฉบับนี้
- การเปลี่ยนแปลงแก้ไขกฎระเบียบด้านการกำกับดูแลที่เกี่ยวข้อง
- การแก้ไขเปลี่ยนแปลงเงื่อนไขที่กำหนดไว้ในใบอนุญาตของแต่ละฝ่าย
- ข้อสัญญาส่วนใดส่วนหนึ่งพ้นสภาพบังคับ หรืออยู่ในสภาพที่ไม่เหมาะสมจะนำมาใช้บังคับอีกต่อไป

ทั้งนี้ การพิจารณาทบทวน เปลี่ยนแปลง แก้ไขสัญญา ให้เป็นหน้าที่ของคณะกรรมการร่วม

๑๔.๓ คู่สัญญาแต่ละฝ่ายรับจะให้ความช่วยเหลือใด ๆ ที่จำเป็นแก่คู่สัญญาอีกฝ่ายหนึ่งเพื่อเยียวยาการไม่ปฏิบัติตามสัญญาของคู่สัญญาฝ่ายนั้น

๑๔.๔ การเลิกหรือการระงับของสัญญานี้ไม่กระทบถึงสิทธิและหน้าที่ของคู่สัญญาที่เกิดขึ้นในระหว่างสัญญามีผลบังคับใช้

๑๔.๕ การยกเลิกหรือระงับการเชื่อมต่อโครงข่ายเนื่องจากการผิดนัดชำระเงิน จะต้องได้รับความยินยอมจากคณะกรรมการกิจการกระจายเสียง กิจการโทรทัศน์ และกิจการโทรคมนาคมแห่งชาติก่อน

๑๔.๖ การแก้ไขเปลี่ยนแปลง เพิ่มเติมเงื่อนไขตามสัญญานี้ และ/หรือ เอกสารแนบท้ายสัญญาใด ๆ ต้องทำเป็นลายลักษณ์อักษรและลงนามร่วมกันโดยคู่สัญญาทั้งสองฝ่าย

ข้อ ๑๕. <u>การจำกัดความรับผิด</u>

๑๕.๑ ในการปฏิบัติตามสัญญานี้ คู่สัญญาทั้งสองฝ่ายมีหน้าที่และข้อผูกพันที่จะต้องใช้ความสามารถและความเอาใจใส่ของตนเฉกเช่นเดียวกับที่ผู้ประกอบการโทรคมนาคมโดยทั่วไปพึงจะยึดถือปฏิบัติเพื่อให้บรรลุผลและเป็นไปตามวัตถุประสงค์และเจตนารมณ์แห่งสัญญานี้

๑๕.๒ ภายใต้บังคับแห่งข้อ ๑๕.๔ หากคู่สัญญาฝ่ายใดฝ่าฝืนหรือไม่ปฏิบัติตามข้อผูกพันของตนภายใต้สัญญานี้ (แต่ไม่รวมถึงข้อผูกพันที่จะต้องชำระเงินใด ๆ ตามเงื่อนไขของสัญญานี้) ให้ความรับผิดของคู่สัญญาฝ่ายที่ผิดสัญญานั้น (รวมตลอดจนความรับผิดสำหรับการประมาทเลินเล่อหรือการฝ่าฝืนไม่ปฏิบัติตามกฎหมาย) ต่อคู่สัญญาอีกฝ่ายหนึ่งจำกัดอยู่ที่ไม่เกินจำนวนเงินค่าตอบแทนการเชื่อมต่อโครงข่ายที่คู่สัญญาฝ่ายที่ฝ่าฝืนจะต้องจ่าย (ในกรณีที่ผู้ขอเชื่อมต่อโครงข่ายเป็นฝ่ายต้องรับผิด) หรือได้รับ (ในกรณีที่ผู้ให้เชื่อมต่อโครงข่ายเป็นฝ่ายต้องรับผิด) สำหรับรอบระยะเวลา ๑๒ เดือนก่อนหน้าวันที่ความรับผิดนั้นเกิดขึ้น

ในกรณีที่คู่สัญญาฝ่ายใดฝ่ายหนึ่งฝ่าฝืน หรือไม่ปฏิบัติตามสัญญานี้ก่อนครบกำหนดระยะเวลา ๑๒ เดือน ความรับผิดที่คู่สัญญาแต่ละฝ่ายต้องรับผิดชอบในจำกัดอยู่เท่ากับอัตราเฉลี่ยของจำนวนเงินค่าตอบแทนการเชื่อมต่อโครงข่ายที่เกิดขึ้นทั้งหมดต่อเดือนที่ผ่านมาทั้งหมดคูณด้วย ๑๒

๑๕.๓ คู่สัญญาทั้งสองฝ่ายจะไม่บอกปัดหรือจำกัดความรับผิดของตนสำหรับการเสียชีวิตหรือการบาดเจ็บที่เกิดขึ้นจากความประมาทเลินเล่อของตน หรือเป็นความรับผิดของตนตามกฎหมายที่เกี่ยวข้อง

๑๕.๔ คู่สัญญาฝ่ายใดฝ่ายหนึ่งไม่ต้องรับผิดต่อคู่สัญญาอีกฝ่ายหนึ่งในมูลสัญญา หรือมูลละเมิด (รวมถึงความประมาทเลินเล่อหรือการฝ่าฝืนไม่ปฏิบัติตามกฎหมาย) หรือสำหรับความเสียหายใด ๆ (ไม่ว่าจะโดยทางตรงหรือทางอ้อม) เฉพาะที่เป็นความเสียหายในรูปของรายได้ การสูญเปล่าหรือความเสียหายข้างเคียงหรือทางอ้อมอย่างอื่นในเชิงธุรกิจที่เกิดขึ้นจากการดำเนินการตามสัญญานี้ ทั้งนี้ การเรียกค่าเสียหายในกรณีทั่วไปให้เป็นไปตามประมวลกฎหมายแพ่งและพาณิชย์

๑๕.๕ ข้อกำหนดในเรื่องการจำกัดความรับผิดตามข้อ ๑๕ นี้เป็นข้อจำกัดที่ใช้บังคับแยกออกจากกัน และให้มีผลใช้บังคับต่อไปได้ถึงแม้ว่าข้อตกลงใดข้อตกลงหนึ่งจะใช้บังคับไม่ได้ตามกฎหมายหรือถูกตีความว่าไม่สมเหตุสมผลไม่ว่าในกรณีใด ๆ

ข้อ ๑๖. <u>การระงับข้อพิพาท</u>

๑๖.๑ คู่สัญญาทั้งสองฝ่ายตกลงที่จะปฏิบัติตามหรือดำเนินการใด ๆ ตามสัญญาด้วยความตั้งใจจริงในการปฏิบัติงานร่วมกัน และด้วยความสุจริต และจะแสวงหาหนทางร่วมกันในการระงับข้อพิพาทใด ๆ ที่เกิดขึ้นรวมทั้งการไกล่เกลี่ยข้อพิพาทโดยผ่านคณะกรรมการร่วมในข้อ ๑๓

๑๖.๒ คู่สัญญาตกลงให้คณะอนุกรรมการกลั่นกรองและเสนอความเห็นเกี่ยวกับการใช้และเชื่อมต่อโครงข่ายโทรคมนาคมตามประกาศ กสทช. เรื่อง การใช้และเชื่อมต่อฯ เป็นผู้ระงับข้อพิพาทในข้อพิพาทใด ๆ ที่เกิดขึ้นจากสัญญานี้ซึ่งเป็นข้อพิพาทที่กฎหมายกำหนดให้เป็นอำนาจชี้ขาดของคณะกรรมการกิจการกระจายเสียง กิจการโทรทัศน์ และกิจการโทรคมนาคมแห่งชาติ

๑๖.๓ คู่สัญญาตกลงให้ใช้วิธีการระงับข้อพิพาทโดยอนุญาโตตุลาการสำหรับข้อพิพาทใด ๆ ที่เกิดขึ้นจากสัญญานี้ซึ่งไม่อยู่ในอำนาจชี้ขาดตามกฎหมายของคณะกรรมการกิจการกระจายเสียง กิจการโทรทัศน์

และกิจการโทรคมนาคมแห่งชาติ โดยให้การวินิจฉัยข้อพิพาทนั้นเป็นไปตามข้อบังคับอนุญาโตตุลาการของสถาบันอนุญาโตตุลาการ สำนักงานศาลยุติธรรมซึ่งใช้บังคับอยู่ในขณะที่มีการเสนอข้อพิพาทเพื่อการอนุญาโตตุลาการและอยู่ภายใต้การจัดการของสถาบันดังกล่าว

๑๖.๔ ในช่วงระยะเวลาก่อนหรือระหว่างกระบวนการระงับข้อพิพาท คู่สัญญาแต่ละฝ่ายจะต้องไม่ระงับการให้บริการที่ให้แก่คู่สัญญาอีกฝ่ายหนึ่งหรือละเว้น หรือกระทำการใด ๆ ซึ่งอาจส่งผลกระทบต่อการให้บริการของคู่สัญญาอีกฝ่ายหนึ่งภายใต้สัญญานี้ เว้นแต่จะได้รับอนุญาตอย่างชัดแจ้งจากคณะกรรมการกิจการกระจายเสียง กิจการโทรทัศน์ และกิจการโทรคมนาคมแห่งชาติ เป็นกรณี ๆ ไป

ข้อ ๑๗. <u>ภาษีอากรที่เกี่ยวข้อง</u>

การชำระค่าภาษีอากรทุกอย่าง ที่เกิดขึ้นจากการทำสัญญาฉบับนี้ เช่น ภาษีมูลค่าเพิ่ม ภาษีหัก ณ ที่จ่าย อากรแสตมป์ ให้เป็นไปตามที่กำหนดไว้ในกฎหมายภาษีอากร

ข้อ ๑๘. <u>การส่งหนังสือบอกกล่าว</u>

การส่งหนังสือบอกกล่าว การแสดงเจตนาในรูปการแจ้ง การยื่นคำร้อง การเรียกร้อง หรือการติดต่อสื่อสารใด ๆ ภายใต้สัญญานี้ในระหว่างคู่สัญญา จะต้องทำเป็นหนังสือและถือว่ามีผลผูกพันเมื่อได้มีการนำส่งด้วยมือ ด้วยพนักงานส่งเอกสาร จดหมายลงทะเบียนไปรษณีย์ตอบรับ หรือระบบโทรสาร (ซึ่งในกรณีการส่งโดยโทรสารจะต้องส่งในเวลาทำการปกติและมีหลักฐานยืนยันการส่ง/รับโทรสารเป็นลายลักษณ์อักษรในภายหลัง โดยถือว่าวันที่รับโทรสารเป็นวันรับการแสดงเจตนา) เมื่อคู่สัญญาอีกฝ่ายหนึ่งได้รับไว้ตามที่อยู่ที่ระบุไว้ดังต่อไปนี้

บริษัท กสท โทรคมนาคม จำกัด (มหาชน) (ผู้ให้เชื่อมต่อโครงข่าย)
เลขที่ ๙๙ ถนนแจ้งวัฒนะ แขวงทุ่งสองห้อง
เขตหลักสี่ กรุงเทพมหานคร ๑๐๒๑๐-๐๒๙๘
โทรศัพท์: ๐-๒๑๐๔-๔๗๘๕
โทรสาร: ๐-๒๑๐๔-๔๖๒๕

บริษัท แอมเน็กซ์ จำกัด (ผู้ขอเชื่อมต่อโครงข่าย)
เลขที่ ๒๕๒/๓๐ อาคารเมืองไทย-ภัทร คอมเพล็กซ์ ๑ ชั้น ๒๔ ถนนรัชดาภิเษก แขวงห้วยขวาง
เขตห้วยขวาง กรุงเทพมหานคร ๑๐๓๒๐
โทรศัพท์: ๐-๒๖๙๓-๒๑๐๐
โทรสาร: ๐-๖๙๓-๓๑๒๐

หรือตามที่อยู่อื่นที่คู่สัญญาจะได้มีหนังสือแจ้งการเปลี่ยนแปลงให้คู่สัญญาอีกฝ่ายทราบในภายหลัง

เพื่อเป็นหลักฐานแห่งการนี้ คู่สัญญาทั้งสองฝ่ายได้อ่านทำความเข้าใจสัญญาโดยตลอดและตรงกันแล้ว จึงลงลายมือชื่อไว้เป็นหลักฐานตามวันที่ที่ระบุไว้ในสัญญานี้

บริษัท กสท โทรคมนาคม จำกัด (มหาชน)	**บริษัท แอมเน็กซ์ จำกัด**
พันเอก	.....
(สรรพชัย หุวะนันทน์)	(นายธวัชชัย ล้ำสมบัติ)
.....พยาน	.....พยาน
(นายญาณพล อุ่นโอสถ)	(นายชุมพล ประกอบวัฒน์)

เอกสารแนบท้ายสัญญาหมายเลข ๑
หนังสือแสดงเจตจำนงขอเชื่อมต่อโครงข่ายโทรคมนาคมของผู้ขอเชื่อมต่อโครงข่าย

amnex

สำนักงานเลขานุการบริษัท	
เลขรับ	211
วันที่	6 ก.พ.58
เวลา	09.30 น.

ที่ AMNEX/023/15

วันที่ 4 กุมภาพันธ์ 2558

เรื่อง หนังสือแสดงความประสงค์ของบริษัท แอมเน็กซ์ จำกัด เพื่อขอเชื่อมต่อโครงข่ายโทรคมนาคมกับบริษัท กสท โทรคมนาคม จำกัด (มหาชน)

เรียน กรรมการผู้จัดการใหญ่ บริษัท กสท โทรคมนาคม จำกัด (มหาชน)

อ้างถึง ประกาศคณะกรรมการกิจการกระจายเสียง กิจการโทรทัศน์ และโทรคมนาคมแห่งชาติ เรื่อง การใช้และเชื่อมต่อโทรคมนาคม พ.ศ. 2556

สิ่งที่ส่งมาด้วย
1. บริการที่ต้องการเชื่อมต่อโครงข่ายโทรคมนาคม รวมทั้งคุณภาพของบริการและรายละเอียดทางเทคนิคอื่นๆ ที่จำเป็น
2. รูปแบบการเชื่อมต่อโครงข่ายโทรคมนาคมที่ต้องการ และสถานที่ที่จะเป็นจุดเชื่อมต่อโครงข่ายโทรคมนาคม (POI)
3. สิ่งอำนวยความสะดวกที่ต้องการสำหรับการเชื่อมต่อโครงข่ายโทรคมนาคม
4. วัน ระยะเวลา และสถานที่ที่ต้องการเข้าเชื่อมต่อโครงข่ายโทรคมนาคม
5. ข้อเสนอหรือเงื่อนไขที่ต้องการเจรจาเพิ่มเติมหรือปรับเปลี่ยนจากข้อเสนอของผู้รับใบอนุญาตที่ให้เชื่อมต่อโครงข่ายโทรคมนาคม
6. ข้อมูลอื่นที่จำเป็นสำหรับเข้าใช้หรือเชื่อมต่อโครงข่ายโทรคมนาคม
7. บุคคลและสถานที่ติดต่อ

ตามที่ประกาศคณะกรรมการกิจการโทรคมนาคมแห่งชาติที่อ้างถึง ได้กำหนดหลักเกณฑ์และแนวทางปฏิบัติในขั้นตอนและกระบวนการเจรจาสัญญาเชื่อมต่อโครงข่ายโทรคมนาคม โดยตาม ข้อ 22 วรรคแรก มีผลให้ผู้รับใบอนุญาตที่จะขอเชื่อมต่อโครงข่ายโทรคมนาคม ต้องจัดทำหนังสือแจ้งความประสงค์แก่ผู้รับใบอนุญาตที่ให้เชื่อมต่อโครงข่ายโทรคมนาคมในการขอทำสัญญาการใช้หรือเชื่อมต่อโครงข่ายโทรคมนาคมระหว่างกัน ความละเอียดทราบแล้วนั้น

เพื่อให้เป็นไปตามประกาศที่อ้างถึง บริษัท แอมเน็กซ์ จำกัด ("บริษัทฯ") ประสงค์ที่จะขอเชื่อมต่อโครงข่ายโทรคมนาคม ระหว่างโครงข่ายของบริษัทฯ กับโครงข่ายของ บริษัท กสท โทรคมนาคม จำกัด (มหาชน) โดยมีรายละเอียดการเชื่อมต่อตามสิ่งที่ส่งมาด้วย ทั้งนี้ ขอให้ถือว่าหนังสือฉบับนี้เป็นหนังสือแสดงความประสงค์ขอเชื่อมต่อโครงข่ายโทรคมนาคมดังกล่าว

จึงเรียนมาเพื่อโปรดพิจารณา

ขอแสดงความนับถือ

(นายธวัชชัย ล้ำสมบัติ)
บริษัท แอมเน็กซ์ จำกัด

บริษัท แอมเน็กซ์ จำกัด ชั้น 24 อาคารเมืองไทย-ภัทรคอมเพล็กซ์ อาคาร1 เลขที่ 252/30 ถ.รัชดาภิเษก ห้วยขวาง กรุงเทพฯ 10320 โทรศัพท์ 662 693-2100
AMNEX COMPANY LIMITED 24th Fl, Muang Thai-Phatra Complex, Tower 1,252/30 Rachadaphisek Rd., Huaykwang, Bangkok 10320 Thailand Tel: 66 2 693 2100

1. บริการที่ต้องการเชื่อมต่อโครงข่ายโทรคมนาคม รวมทั้งคุณภาพของบริการและรายละเอียดทางเทคนิคอื่นๆ ที่จำเป็น

<u>บริการที่ต้องการเชื่อมต่อโครงข่าย</u>

1) บริการเชื่อมต่อโครงข่ายโทรคมนาคม เพื่อให้สามารถเรียกจากจุดเริ่มต้น (Call Origination)

2) บริการเชื่อมต่อโครงข่ายโทรคมนาคม เพื่อให้สามารถเรียกถึงจุดปลายทาง (Call Termination)

3) บริการเชื่อมต่อโครงข่ายโทรคมนาคม เพื่อให้สามารถเรียกผ่าน (Call Transit)

<u>คุณภาพที่ต้องการเชื่อมต่อโครงข่าย</u>

บริษัท แอมเน็กซ์ จำกัด ขอทำการเชื่อมต่อโครงข่ายเพื่อส่งทราฟฟิก เรียกออกจากโครงข่ายของบริษัท แอมเน็กซ์ จำกัด ไปยังโครงข่ายของบริษัท กสท โทรคมนาคม จำกัด (มหาชน) โดยมีคุณภาพการให้บริการไม่ต่ำกว่ามาตรฐานที่คณะกรรมการกิจการกระจายเสียง กิจการโทรทัศน์ และกิจการโทรคมนาคมแห่งชาติประกาศกำหนด

2. รูปแบบการเชื่อมต่อโครงข่ายโทรคมนาคมที่ต้องการ และสถานที่ที่จะเป็นจุดเชื่อมต่อโครงข่ายโทรคมนาคม (POI)

ลำดับ	พื้นที่ให้บริการ	POI AMNEX ผู้ขอเชื่อมต่อ	POI CAT ผู้ให้เชื่อมต่อ	AMNEX ขอเชื่อมต่อ (E1)			วันที่ขอเชื่อมต่อ
				Existing	Additional	Total	
1	ทุกพื้นที่	AMNEX-AYA	POI ศูนย์โทรคมนาคมนนทบุรี	-	1	1	เป็นไปตามที่คู่สัญญาตกลงกัน
รวมจำนวนวงจรทั้งหมด				-	1	1	

3. สิ่งอำนวยความสะดวกที่ต้องการสำหรับการเชื่อมต่อโครงข่ายโทรคมนาคม

ให้เป็นไปตามการเจรจาในการทำสัญญาการเชื่อมต่อโครงข่าย

4. วัน ระยะเวลา และสถานที่ที่ต้องการเข้าเชื่อมต่อโครงข่ายโทรคมนาคม

ลำดับที่	ภาค	POI AMNEX	POI CAT	วันที่ขอเชื่อมต่อ
1	ทั่วประเทศ	AMNEX-AYA รับ-ส่งทราฟฟิกทั่วประเทศ	POI ศูนย์โทรคมนาคมนนทบุรี รับ-ส่งทราฟฟิกทั่วประเทศ	เป็นไปตามที่คู่สัญญาตกลงกัน หรือเป็นไปตามผลของกฎหมาย

5. ข้อเสนอหรือเงื่อนไขที่ต้องการเจรจาเพิ่มเติมหรือปรับเปลี่ยนจากข้อเสนอของผู้รับใบอนุญาตที่ให้เชื่อมต่อโครงข่ายโทรคมนาคม

บริษัท แอมเน็กซ์ จำกัด ขอสงวนสิทธิในการเจรจา หากมีเงื่อนไขที่ต้องเจรจาเพิ่มเติม

6. ข้อมูลอื่นที่จำเป็นสำหรับเข้าใช้หรือเชื่อมต่อโครงข่ายโทรคมนาคม

ให้เป็นไปตามที่คู่สัญญาจะตกลงเจรจาต่อไป

7. บุคคลและสถานที่ติดต่อ

การติดต่อ บริษัทฯ ในเรื่องที่เกี่ยวกับการเชื่อมต่อโครงข่ายให้ติดต่อมาที่

นายธวัชชัย ล้ำสมบัติ
บริษัท แอมเน็กซ์ จำกัด
เลขที่ 252/30 อาคารเมืองไทยภัทรคอมเพล็กซ์ 1 ชั้น 23
ถนนรัชดาภิเษก เขตห้วยขวาง กรุงเทพฯ 10310
โทรศัพท์ 0-2693-2100 ต่อ 3100
โทรสาร 0-2693-3120

เอกสารแนบท้ายสัญญาหมายเลข ๒
หนังสือสนองตอบการให้เชื่อมต่อโครงข่ายโทรคมนาคมของผู้ให้เชื่อมต่อโครงข่าย

CAT

ทะเบียนเลขที่ 0107546000229

ที่ กสท รญ.(ชร)/ ๑๖๐๒

๑๓ พฤศจิกายน ๒๕๕๘

เรื่อง หนังสือสนองตอบการให้เชื่อมต่อโครงข่ายโทรคมนาคม

เรียน กรรมการผู้จัดการ บริษัท แอมเน็กซ์ จำกัด

อ้างถึง หนังสือแสดงความประสงค์ของ บริษัท แอมเน็กซ์ จำกัด เพื่อขอเชื่อมต่อโครงข่ายโทรคมนาคม กับ บริษัท กสท โทรคมนาคม จำกัด (มหาชน) ที่ AMNEX/๐๒๓/๑๕ ลงวันที่ ๔ กุมภาพันธ์ ๒๕๕๘

สิ่งที่ส่งมาด้วย ปริมาณและรูปแบบการเชื่อมต่อโครงข่ายโทรคมนาคมที่ต้องการ และสถานที่ที่จะเป็นจุดเข้าถึงเพื่อเชื่อมต่อโครงข่ายโทรคมนาคมของ บริษัท แอมเน็กซ์ จำกัด

ตามที่ บริษัท แอมเน็กซ์ จำกัด ได้ยื่นหนังสือแสดงเจตจำนงขอเชื่อมต่อโครงข่ายโทรคมนาคม กับ บริษัท กสท โทรคมนาคม จำกัด (มหาชน) ซึ่งเป็นไปตาม มาตรา ๒๕ แห่งพระราชบัญญัติการประกอบกิจการโทรคมนาคม พ.ศ. ๒๕๔๔ และข้อ ๖ ของประกาศคณะกรรมการกิจการกระจายเสียง กิจการโทรทัศน์ และกิจการโทรคมนาคมแห่งชาติ เรื่อง การใช้และเชื่อมต่อโครงข่ายโทรคมนาคม พ.ศ. ๒๕๕๖ ที่กำหนดให้ผู้รับใบอนุญาตที่มีโครงข่ายโทรคมนาคมมีหน้าที่ให้ผู้รับใบอนุญาตที่มีโครงข่ายโทรคมนาคมรายอื่นเชื่อมต่อโครงข่ายโทรคมนาคมของตนกับของผู้รับใบอนุญาตรายอื่น รายละเอียดตามที่อ้างถึงนั้น

ในการนี้ บริษัท กสท โทรคมนาคม จำกัด (มหาชน) เห็นว่าการเจรจาทำความตกลงร่วมกันในเรื่องการเชื่อมต่อโครงข่ายโทรคมนาคมได้ข้อยุติซึ่งเป็นที่ยอมรับกันทั้งสองฝ่ายแล้ว ดังนั้น บริษัท กสท โทรคมนาคม จำกัด (มหาชน) ตกลงที่จะทำสัญญาการเชื่อมต่อโครงข่ายโทรคมนาคมกับ บริษัท แอมเน็กซ์ จำกัด โดยเป็นไปตามปริมาณและรูปแบบการเชื่อมต่อโครงข่ายโทรคมนาคม และสถานที่ที่จะเป็นจุดเข้าถึงเพื่อเชื่อมต่อโครงข่ายโทรคมนาคมตามที่ได้ตกลงร่วมกัน โดยให้ยึดถือรายละเอียดของการเชื่อมต่อโครงข่ายโทรคมนาคมตามหนังสือสนองตอบและรายละเอียดตามสิ่งที่ส่งมาด้วยนี้

จึงเรียนยืนยันมาเพื่อทราบ

ขอแสดงความนับถือ

(นายญาณพล อุ่นโอสถ)
ผู้จัดการฝ่ายรัฐกิจสัมพันธ์
ทำการแทน กรรมการผู้จัดการใหญ่

ฝ่ายรัฐกิจสัมพันธ์
โทร ๐ ๒๑๐๔ ๔๗๘๕ โทรสาร ๐ ๒๑๐๔ ๔๖๒๕

ปริมาณและรูปแบบการเชื่อมต่อโครงข่ายโทรคมนาคมที่ต้องการ และสถานที่ที่จะเป็นจุดเข้าถึง เพื่อเชื่อมต่อโครงข่ายโทรคมนาคมของ บริษัท แอมเน็กซ์ จำกัด

โครงข่ายโทรศัพท์ประจำที่ (Fixed Line)

ลำดับ	พื้นที่ให้บริการ	POI CAT ผู้ให้เชื่อมต่อ	POI AMNEX ผู้ขอเชื่อมต่อ	AMNEX ขอเชื่อมต่อ (E๑)			วันที่ขอเชื่อมต่อ
				Existing	Additional	Total	
๑	ทั่วประเทศ	POI CAT TBKK Bangrak	AMNEX-AYA	-	๑	๑	เป็นไปตามคู่สัญญาตกลงกัน
รวมจำนวนวงจรทั้งหมด				-	๑	๑	

โครงข่ายโทรศัพท์เคลื่อนที่ (Mobile)

ลำดับ	พื้นที่ให้บริการ	POI CAT ผู้ให้เชื่อมต่อ	POI AMNEX ผู้ขอเชื่อมต่อ	AMNEX ขอเชื่อมต่อ (E๑)			วันที่ขอเชื่อมต่อ
				Existing	Additional	Total	
๑	กรุงเทพฯ ปริมณฑล และภาคกลาง	MGW_BRK	AMNEX-AYA	-	๑	๑	เป็นไปตามคู่สัญญาตกลงกัน
		MGW_NTB					
๒	ภาคเหนือตอนบน	CMI : MSCo๑N					
๓	ภาคเหนือตอนล่าง	PLK : MSCo๒N					
๔	ภาคตะวันออกเฉียงเหนือตอนบน	KKN : MGW_KKN					
๕	ภาคตะวันออกเฉียงเหนือ	NMA : MSCo๑NE					
๖	ภาคใต้ตอนบน	SNI : MSCo๑S					
๗	ภาคใต้ตอนล่าง	HYI : MSCo๒S					
รวมจำนวนวงจรทั้งหมด				-	๑	๑	

เอกสารแนบท้ายสัญญาหมายเลข ๓
จุดเชื่อมต่อ

๑. โครงข่ายโทรศัพท์ประจำที่ (Fixed Line) มีสถานที่จุดเชื่อมต่อและพื้นที่ให้บริการดังนี้

๑.๑ กรุงเทพฯ ปริมณฑล ภาคกลาง และภาคตะวันออก

- อยู่ที่ อาคาร CAT Tower ถนนเจริญกรุง เขตบางรัก กรุงเทพฯ
- อยู่ที่ ศูนย์โทรคมนาคมนนทบุรี ถนนติวานนท์ อ.เมือง จ.นนทบุรี

Service Area : ๒๕ จังหวัด ได้แก่ กรุงเทพฯ นนทบุรี ปทุมธานี สมุทรปราการ เพชรบุรี ประจวบคีรีขันธ์ ราชบุรี นครปฐม สมุทรสาคร สมุทรสงคราม กาญจนบุรี พระนครศรีอยุธยา อ่างทอง สุพรรณบุรี สระบุรี ลพบุรี สิงห์บุรี ชลบุรี ระยอง ฉะเชิงเทรา สระแก้ว ปราจีนบุรี นครนายก จันทบุรี และตราด

๑.๒ ภาคเหนือ

- อยู่ที่ สำนักงานบริการโทรคมนาคมเชียงใหม่ อ.เมือง จ.เชียงใหม่ และสำนักงานบริการโทรคมนาคมพิษณุโลก อ.เมือง จ.พิษณุโลก

Service Area : ๑๘ จังหวัด ได้แก่ เชียงราย ลำพูน แม่ฮ่องสอน เชียงใหม่ ลำปาง น่าน แพร่ พะเยา พิษณุโลก สุโขทัย กำแพงเพชร ตาก อุตรดิตถ์ นครสวรรค์ ชัยนาท เพชรบูรณ์ พิจิตร และอุทัยธานี

๑.๓ ภาคตะวันออกเฉียงเหนือ

- อยู่ที่ สำนักงานบริการโทรคมนาคมขอนแก่น อ.เมือง จ.ขอนแก่น และสำนักงานบริการโทรคมนาคมนครราชสีมา อ.เมือง จ.นครราชสีมา

Service Area : ๒๐ จังหวัด ได้แก่ เลย มุกดาหาร บึงกาฬ หนองคาย สกลนคร หนองบัวลำภู อุดรธานี นครพนม ขอนแก่น กาฬสินธุ์ มหาสารคาม ร้อยเอ็ด นครราชสีมา สุรินทร์ ชัยภูมิ บุรีรัมย์ อุบลราชธานี ศรีสะเกษ ยโสธร และอำนาจเจริญ

๑.๔ ภาคใต้

- อยู่ที่ สำนักงานบริการโทรคมนาคมสุราษฎร์ธานี อ.เมือง จ.สุราษฎร์ธานี และสำนักงานบริการโทรคมนาคมหาดใหญ่ อ.หาดใหญ่ จ.สงขลา

Service Area : ๑๔ จังหวัด ได้แก่ นราธิวาส ปัตตานี ยะลา พัทลุง สตูล สงขลา นครศรีธรรมราช กระบี่ ตรัง พังงา ภูเก็ต สุราษฎร์ธานี ชุมพร และระนอง

๒. โครงข่ายโทรศัพท์เคลื่อนที่ (Mobile) มีสถานที่จุดเชื่อมต่อและพื้นที่ให้บริการดังนี้

๒.๑ กรุงเทพฯ ปริมณฑลและภาคกลาง

- อยู่ที่ อาคาร CAT Tower ถนนเจริญกรุง เขตบางรัก กรุงเทพฯ
- อยู่ที่ ศูนย์โทรคมนาคมนนทบุรี ถนนติวานนท์ อ.เมือง จ.นนทบุรี

Service Area : ๒๕ จังหวัด ได้แก่ กรุงเทพฯ นนทบุรี ปทุมธานี สมุทรปราการ สระบุรี นครนายก ปราจีนบุรี สระแก้ว ฉะเชิงเทรา ชลบุรี ระยอง จันทบุรี ตราด พระนครศรีอยุธยา นครปฐม สมุทรสาคร ประจวบคีรีขันธ์ เพชรบุรี ราชบุรี สมุทรสงคราม กาญจนบุรี อ่างทอง สุพรรณบุรี สิงห์บุรี และ ลพบุรี

๒.๒ ภาคตะวันออกเฉียงเหนือตอนบน

- อยู่ที่ สำนักงานบริการโทรคมนาคมขอนแก่น อ.เมือง จ.ขอนแก่น

Service Area : ๑๒ จังหวัด ได้แก่ เลย มุกดาหาร นครพนม บึงกาฬ หนองบัวลำภู หนองคาย สกลนคร อุดรธานี กาฬสินธุ์ ขอนแก่น มหาสารคาม และ ร้อยเอ็ด

๒.๓ ภาคตะวันออกเฉียงเหนือ

- อยู่ที่ สำนักงานบริการโทรคมนาคมนครราชสีมา อ.เมือง จ.นครราชสีมา

Service Area : ๘ จังหวัด ได้แก่ บุรีรัมย์ ชัยภูมิ นครราชสีมา สุรินทร์ อำนาจเจริญ ศรีสะเกษ อุบลราชธานี และ ยโสธร

๒.๔ ภาคเหนือตอนบน

- อยู่ที่ สำนักงานบริการโทรคมนาคมเชียงใหม่ อ.เมือง จ.เชียงใหม่

Service Area : ๘ จังหวัด ได้แก่ เชียงใหม่ เชียงราย ลำพูน แม่ฮ่องสอน ลำปาง น่าน พะเยา และ แพร่

๒.๕ ภาคเหนือตอนล่าง

- อยู่ที่ สำนักงานบริการโทรคมนาคมพิษณุโลก อ.เมือง จ.พิษณุโลก

Service Area : ๑๐ จังหวัด ได้แก่ กำแพงเพชร พิษณุโลก สุโขทัย ตาก อุตรดิตถ์ ชัยนาท นครสวรรค์ เพชรบูรณ์ พิจิตร และ อุทัยธานี

๒.๖ ภาคใต้ตอนบน

- อยู่ที่ สำนักงานบริการโทรคมนาคมสุราษฎร์ธานี อ.เมือง จ.สุราษฎร์ธานี

Service Area : ๘ จังหวัด ได้แก่ ชุมพร ระนอง พังงา ภูเก็ต กระบี่ ตรัง นครศรีธรรมราช และ สุราษฎร์ธานี

๒.๗ ภาคใต้ตอนล่าง

- อยู่ที่ สำนักงานบริการโทรคมนาคมหาดใหญ่ อ.หาดใหญ่ จ.สงขลา

Service Area : ๖ จังหวัด ได้แก่ นราธิวาส ปัตตานี ยะลา สงขลา พัทลุง และสตูล

๓. โครงข่ายโทรศัพท์ระหว่างประเทศ (International Telephone Network) มีสถานที่จุดเชื่อมต่อและพื้นที่ให้บริการดังนี้

๓.๑ อยู่ที่ อาคาร CAT Tower ถนนเจริญกรุง เขตบางรัก กรุงเทพฯ

๓.๒ อยู่ที่ อาคาร Eastern Teleport Center อ.ศรีราชา จ.ชลบุรี

เอกสารแนบท้ายสัญญาหมายเลข ๔
การใช้สิ่งอำนวยความสะดวกอื่น ๆ และการใช้โครงสร้างพื้นฐานร่วมกัน

ในกรณีที่ผู้ขอเชื่อมต่อโครงข่ายต้องการใช้สิ่งอำนวยความสะดวกอื่น ๆ และใช้โครงสร้างพื้นฐานร่วมกันของผู้ให้เชื่อมต่อโครงข่าย คู่สัญญาทั้งสองฝ่ายจะตกลงกันเป็นคราว ๆ ไป

เอกสารแนบท้ายสัญญาหมายเลข ๕
ข้อกำหนดและมาตรฐานทางเทคนิค (Specification) ซึ่งได้รวมมาตรฐานที่คู่สัญญาตกลงร่วมกันในเรื่อง Interworking Specifications ไว้ด้วยแล้ว

๑.ขอบข่าย

มาตรฐานทางเทคนิคสำหรับการเชื่อมต่อโครงข่ายโทรคมนาคมนี้กำหนดมาตรฐานทางเทคนิคขั้นต่ำสำหรับการสื่อสารทางเสียงภายในประเทศในระดับ E๑ (๒๐๔๘ kbit/s) โดยได้พิจารณากำหนดมาตรฐานสำหรับการเชื่อมต่อ โครงข่ายในส่วนของระบบสัญญาณ (Signaling System) การเชื่อมต่อสื่อสัญญาณ (Transmission Interface) และการประสานเวลาระหว่างโครงข่าย (Network Synchronization) โดยคำนึงถึงมาตรฐานสากลเป็นสำคัญ

คู่สัญญาอาจพิจารณาใช้มาตรฐานทางเทคนิคอื่นเพิ่มเติมนอกเหนือ จากที่องค์กรกำกับดูแลประกาศกำหนดได้ซึ่งถือว่าเป็นข้อตกลงระหว่างกัน แต่ต้องระบุไว้ในข้อเสนอการเชื่อมต่อโครงข่ายโทรคมนาคม ตามความในหมวด ๑ ของประกาศ กสทช. เรื่อง การใช้และเชื่อมต่อฯ

๒. มาตรฐานทางเทคนิค

๒.๑. **มาตรฐานระบบสัญญาณ** (Signaling System)
ให้เป็นไปตามข้อเสนอแนะของสหภาพโทรคมนาคมระหว่างประเทศ ITU-T Recommendations Series Q : Switching and Signaling Specifications of Signaling System No. ๗ โดย protocol ที่มีการเชื่อมต่อโดยทั่วไปเช่น ISUP, BICC, SIP-I

๒.๒. **มาตรฐานการเชื่อมต่อสื่อสัญญาณ** (Transmission interface)
ให้เป็นไปตามข้อเสนอแนะของสหภาพโทรคมนาคมระหว่างประเทศ ดังต่อไปนี้

๒.๒.๑ ITU-T Recommendation G.๗๐๓ Physical/electrical characteristics of hierarchical digital interfaces

๒.๒.๒. ITU-T Recommendation G.๗๐๔ Synchronous frame structures used at ๑๕๔๔, ๖๓๑๒, ๒๐๔๘, ๘๔๔๘ and ๔๔ ๗๓๖ kbit/s hierarchical levels

๒.๒.๓. IEEE ๘๐๒.๓Z (๑Gbps) หรือ IEEE ๘๐๒.๓ae (๑๐ Gbps) Gigabit Ethernet

๒.๒.๔. ๑๐๐๐ Base X Ethernet over Fiber

๒.๓. **มาตรฐานการประสานเวลาระหว่างโครงข่าย** (Network Synchronization)
ให้เป็นไปตามข้อเสนอแนะของสหภาพโทรคมนาคมระหว่างประเทศ ดังต่อไปนี้

๒.๓.๑. ITU-T Recommendation G.๘๑๑ Timing characteristics of primary reference clocks

๒.๓.๒. ITU-T Recommendation G.๘๑๒ Timing requirements of slave clocks suitable for use as node clocks in synchronization networks

๓. ข้อกำหนดคุณภาพของการใช้บริการ

คุณภาพการให้บริการให้เป็นไปตามประกาศคณะกรรมการกิจการโทรคมนาคมแห่งชาติ เรื่อง หลักเกณฑ์และเงื่อนไขการว่าด้วยมาตรฐานบริการที่ดีสำหรับการเชื่อมต่อโครงข่ายโทรคมนาคม หรือตามหลักเกณฑ์อื่นใดที่คณะกรรมการกิจการกระจายเสียง กิจการโทรทัศน์ และกิจการโทรคมนาคมแห่งชาติกำหนด

เอกสารแนบท้ายสัญญาหมายเลข ๖
อัตราค่าตอบแทนการเชื่อมต่อโครงข่าย

<u>อัตราค่าตอบแทนการเชื่อมต่อโครงข่าย สำหรับทราฟฟิคประเภทเสียง</u>

๑. บริการเชื่อมต่อโครงข่ายโทรคมนาคม เพื่อผู้ใช้บริการของผู้ให้เชื่อมต่อโครงข่ายสามารถเรียกออกจากโครงข่ายของผู้ให้เชื่อมต่อโครงข่าย (Call Origination) ไปยังโครงข่ายโทรคมนาคมของผู้ขอเชื่อมต่อโครงข่าย

<u>อัตราค่าตอบแทน</u> ๐.๓๔ บาทต่อนาที

ทั้งนี้ อัตราค่าตอบแทนประเภท Call Origination เป็นอัตราที่ครอบคลุมเฉพาะเรื่องการเชื่อมต่อโครงข่ายเท่านั้น ไม่รวมถึงอัตราค่าบริการในการจัดการให้บริการดูแลผู้ใช้บริการ ออกใบแจ้งหนี้ (Single Bill) และเรียกเก็บค่าบริการจากผู้ใช้บริการของผู้ให้เชื่อมต่อโครงข่ายเพื่อนำส่งให้ผู้ขอเชื่อมต่อโครงข่าย

๒. บริการเชื่อมต่อโครงข่ายโทรคมนาคม เพื่อให้ผู้ขอเชื่อมต่อโครงข่ายสามารถเรียกถึงจุดปลายทางในโครงข่ายของผู้ให้เชื่อมต่อโครงข่าย (Call Termination) โดยผู้ขอเชื่อมต่อโครงข่ายได้จัดส่งทราฟฟิคไปยังพื้นที่หมวดเลขหมาย (Numbering Zone) ที่จะเชื่อมต่อนั้นโดยตรง

<u>อัตราค่าตอบแทน</u> ๐.๓๔ บาทต่อนาที

๓. บริการเชื่อมต่อโครงข่ายโทรคมนาคม เพื่อให้ผู้ขอเชื่อมต่อโครงข่ายสามารถส่งทราฟฟิคจากโครงข่ายโทรศัพท์ประจำที่ (Fixed Line) ของผู้ขอเชื่อมต่อโครงข่ายมายังโครงข่ายโทรศัพท์ประจำที่ (Fixed Line) ของผู้ให้เชื่อมต่อโครงข่ายที่อยู่ในพื้นที่ให้บริการจังหวัดเดียวกัน (Local Call) ทั้งนี้ ให้ถือว่า กรุงเทพฯ ปทุมธานี นนทบุรี และสมุทรปราการ เป็นพื้นที่บริการจังหวัดเดียวกัน

<u>อัตราค่าตอบแทน</u> ๐.๓๔ บาทต่อครั้ง

๔. บริการเชื่อมต่อโครงข่ายโทรคมนาคม เพื่อเรียกผ่านโครงข่ายของผู้ให้เชื่อมต่อโครงข่ายไปยังโครงข่ายของผู้ให้บริการรายอื่นที่เป็นโครงข่ายปลายทาง (Call-Inter Transit)

๔.๑ กรณีที่ผู้ให้เชื่อมต่อโครงข่ายลงนามสัญญาการเชื่อมต่อโครงข่ายโทรคมนาคมกับผู้ให้บริการรายอื่นที่เป็นโครงข่ายปลายทางนั้น และผู้ให้บริการรายอื่นที่เป็นโครงข่ายปลายทางยินยอมให้ผู้ให้เชื่อมต่อโครงข่ายสามารถส่งทราฟฟิคของผู้ขอเชื่อมต่อโครงข่ายผ่านไปยังโครงข่ายของผู้ให้บริการรายอื่นที่เป็นโครงข่ายปลายทางนั้นได้

กรณีเป็นการเรียกผ่านโครงข่ายโทรศัพท์เคลื่อนที่ของผู้ให้เชื่อมต่อโครงข่าย

<u>อัตราค่าตอบแทน</u> ๐.๐๔ บาทต่อนาที บวกด้วยอัตราค่าตอบแทนการเชื่อมต่อโครงข่ายประเภท Call Termination ที่ผู้ให้บริการรายอื่นที่เป็นโครงข่ายปลายทางจะเรียกเก็บจากผู้ให้เชื่อมต่อโครงข่ายในกรณีของทราฟฟิคดังกล่าว

กรณีเป็นการเรียกผ่านโครงข่ายโทรศัพท์ประจำที่ (Fixed Line) ของผู้ให้เชื่อมต่อโครงข่าย

<u>อัตราค่าตอบแทน</u> ๐.๑๖ บาทต่อนาที บวกด้วยอัตราค่าตอบแทนการเชื่อมต่อโครงข่ายประเภท Call Termination ที่ผู้ให้บริการรายอื่นที่เป็นโครงข่ายปลายทางจะเรียกเก็บจากผู้ให้เชื่อมต่อโครงข่ายในกรณีของทราฟฟิคดังกล่าว

ทั้งนี้ กรณีที่ผู้ขอเชื่อมต่อโครงข่ายได้ทำสัญญาการเชื่อมต่อโครงข่ายโทรคมนาคมกับผู้ให้บริการรายอื่นที่เป็นโครงข่ายปลายทางแล้ว หากผู้ขอเชื่อมต่อโครงข่ายได้ชำระค่าตอบแทนการเชื่อมต่อโครงข่ายประเภท Call Termination ให้แก่ผู้ให้บริการรายอื่นที่เป็นโครงข่ายปลายทางโดยตรงแล้วและทำให้

ผู้ให้เชื่อมต่อโครงข่ายไม่ต้องรับภาระค่าตอบแทนการเชื่อมต่อโครงข่ายประเภท Call Termination ดังกล่าวต่อผู้ให้บริการรายอื่นที่เป็นโครงข่ายปลายทางอีก ให้ผู้ขอเชื่อมต่อโครงข่ายมีหน้าที่ชำระเพียงค่าตอบแทนการเชื่อมต่อโครงข่ายประเภท Call-Inter Transit ให้แก่ผู้ให้เชื่อมต่อโครงข่าย ซึ่งได้แก่ กรณีดังต่อไปนี้

(ก) กรณีที่ผู้ให้เชื่อมต่อโครงข่ายลงนามสัญญาการเชื่อมต่อโครงข่ายโทรคมนาคมกับผู้ให้บริการรายอื่นที่เป็นโครงข่ายปลายทางแล้ว แต่ผู้ให้บริการรายอื่นที่เป็นโครงข่ายปลายทางไม่มีสิทธิตามสัญญาการเชื่อมต่อโครงข่ายโทรคมนาคมในการเรียกเก็บค่าตอบแทนการเชื่อมต่อโครงข่ายสำหรับทราฟฟิคดังกล่าวจากผู้ให้เชื่อมต่อโครงข่าย

(ข) กรณีที่ผู้ให้เชื่อมต่อโครงข่ายไม่ชำระค่าตอบแทนการเชื่อมต่อโครงข่ายตามสัญญาการเชื่อมต่อโครงข่ายโทรคมนาคมสำหรับทราฟฟิคที่ได้ส่งไปยังโครงข่ายของผู้ให้บริการรายอื่นที่เป็นโครงข่ายปลายทางและผู้ให้บริการรายอื่นที่เป็นโครงข่ายปลายทางได้มีหนังสือแจ้งให้ผู้ขอเชื่อมต่อโครงข่ายชำระค่าตอบแทนการเชื่อมโครงข่ายประเภท Call Termination ให้แก่ผู้ให้บริการรายอื่นที่เป็นโครงข่ายปลายทางโดยตรง

๔.๒ กรณีผู้ให้เชื่อมต่อโครงข่ายไม่ได้ลงนามสัญญาการเชื่อมต่อโครงข่ายโทรคมนาคมกับผู้ให้บริการรายอื่นที่เป็นโครงข่ายปลายทาง ผู้ขอเชื่อมต่อโครงข่ายมีหน้าที่ชำระค่าตอบแทนการเชื่อมโครงข่ายประเภท Call-Inter Transit ให้แก่ผู้ให้เชื่อมต่อโครงข่าย และผู้ขอเชื่อมต่อโครงข่ายมีหน้าที่รับผิดชอบค่าตอบแทนการเชื่อมต่อประเภท Call Termination ต่อผู้ให้บริการรายอื่นที่เป็นโครงข่ายปลายทางโดยตรง

หากผู้ให้เชื่อมต่อโครงข่ายได้ลงนามสัญญาการเชื่อมต่อโครงข่ายโทรคมนาคมกับผู้ให้บริการรายอื่นที่เป็นโครงข่ายปลายทางแล้ว ผู้ขอเชื่อมต่อโครงข่ายมีหน้าที่ชำระค่าตอบแทนการเชื่อมต่อโครงข่ายตามข้อ ๔.๑

๕. บริการเชื่อมต่อโครงข่ายโทรคมนาคม เพื่อเรียกผ่านโครงข่ายของผู้ให้เชื่อมต่อโครงข่ายไปยังจุดหมายปลายทางใด ๆ ในโครงข่ายของผู้ให้เชื่อมต่อโครงข่ายที่ผู้ขอเชื่อมต่อโครงข่าย มิได้จัดส่งทราฟฟิคไปยังจุดเชื่อมต่อที่ครอบคลุมพื้นที่หมวดเลขหมาย (Numbering Zone) ที่จะเชื่อมต่อนั้นโดยตรง แต่ผู้ขอเชื่อมต่อโครงข่ายจัดส่งทราฟฟิคไปยังจุดเชื่อมต่ออื่นที่มิใช่พื้นที่หมวดเลขหมายที่ต้องการจะเชื่อมต่อแทน และให้ผู้ให้เชื่อมต่อโครงข่ายเป็นผู้จัดส่งทราฟฟิคไปยังพื้นที่หมวดเลขหมายที่จะเชื่อมต่อนั้นอีกทอดหนึ่ง (Call-Intra Transit)

<u>อัตราค่าตอบแทน</u> ๐.๓๘ บาทต่อนาที สำหรับโครงข่ายโทรศัพท์เคลื่อนที่ และ ๐.๕๐ บาทต่อนาที สำหรับโทรศัพท์ประจำที่ (Fixed Line) ซึ่งได้รวมอัตราของค่า Call Termination เอาไว้แล้ว

๖. บริการอื่น ๆ ที่จำเป็นต่อการให้การเชื่อมต่อโครงข่ายทราฟฟิคประเภทเสียงของผู้ขอเชื่อมต่อโครงข่ายตามวัตถุประสงค์ของสัญญานี้ ให้เป็นไปตามต้นทุนของผู้ให้เชื่อมต่อโครงข่ายที่จะเกิดขึ้นในแต่ละกรณี

หมายเหตุ: อัตราค่าตอบแทนดังกล่าวข้างต้นเป็นอัตราที่ยังไม่ได้รวมอัตราภาษีมูลค่าเพิ่ม (VAT)

เอกสารแนบท้ายสัญญาหมายเลข ๗
ประเภทบริการเชื่อมต่อโครงข่ายโทรคมนาคม

ผู้ให้เชื่อมต่อโครงข่ายตกลงให้บริการเชื่อมต่อโครงข่ายแก่โครงข่ายของผู้ขอเชื่อมต่อโครงข่ายดังต่อไปนี้

๑. Call Origination
๒. Call Termination
๓. Call Transit

เอกสารแนบท้ายสัญญาหมายเลข ๘
คำจำกัดความ

เว้นแต่ได้กำหนดไว้เป็นประการอื่นในสัญญาฉบับนี้ คำจำกัดความให้มีความหมายดังต่อไปนี้

สัญญานี้ (Agreement)	สัญญาฉบับนี้ รวมทั้งเอกสารแนบท้ายทุกรายการที่แนบท้ายสัญญานี้ตามที่ระบุไว้ในข้อ ๑.๑
ข้อมูลเกี่ยวกับการจัดเก็บค่าตอบแทนการเชื่อมต่อโครงข่าย	ข้อมูลดังต่อไปนี้ อันเกี่ยวกับการเรียกสายของผู้ใช้บริการในระหว่างรอบการจัดเก็บค่าบริการที่เกี่ยวข้อง ก) เลขหมายโทรศัพท์ของผู้ใช้บริการต้นทาง ข) เลขหมายโทรศัพท์ของผู้ใช้บริการปลายทาง ค) ระยะเวลาใช้สายสนทนา คิดเป็นนาที วินาที และจำนวนครั้งตั้งแต่มีการรับสายโดยผู้ใช้บริการปลายทาง จนกระทั่งมีการวางสาย ง) วันที่และเวลาของการรับสายโดยผู้ใช้บริการปลายทาง จ) อัตราค่าบริการพิเศษใด ๆ ที่ใช้บังคับกับการเรียกสายตามที่คู่สัญญาทั้งสองฝ่ายได้ตกลงกันไว้
เลขหมายผู้เรียกออก (Caller Number)	เลขหมายโทรศัพท์ของผู้ใช้บริการต้นทาง
ช่วงเวลาที่มีค่าทราฟฟิคสูงสุด (Peak Hour)	ช่วงเวลา ๑ ชั่วโมงที่ปริมาณการใช้โครงข่ายสูงสุดในแต่ละวัน
จุดเชื่อมต่อ	จุดที่มีการเชื่อมต่อระหว่างโครงข่ายโทรคมนาคมภายใต้สัญญานี้ เพื่อให้ผู้ใช้บริการของผู้ขอเชื่อมต่อโครงข่ายสามารถติดต่อสื่อสารกับผู้ใช้บริการของผู้ให้เชื่อมต่อโครงข่ายได้
วันทำการ (Business Day)	วันเปิดทำการตามปกติที่ตรงกันของผู้ให้เชื่อมต่อโครงข่ายและผู้ขอเชื่อมต่อโครงข่าย โดยไม่รวมถึงวันหยุดราชการ และวันหยุดนักขัตฤกษ์

เอกสารแนบท้ายสัญญาหมายเลข ๙
คณะกรรมการร่วม

คู่สัญญาทั้งสองฝ่ายจะจัดตั้งคณะกรรมการร่วมซึ่งประกอบด้วยตัวแทนของคู่สัญญาแต่ละฝ่าย ฝ่ายละเท่า ๆ กัน โดยอย่างน้อยต้องประกอบด้วยตัวแทนจากหน่วยงานด้านการเงิน ด้านวิศวกรรม/เทคนิค และด้านกฎเกณฑ์/กฎหมาย เพื่อให้การปฏิบัติตามสัญญานี้เป็นไปอย่างราบรื่นและมีประสิทธิภาพ โดยอาจเป็นการเพิ่มเติม แก้ไข หรือปฏิบัติหน้าที่ในการเจรจา ไกล่เกลี่ยข้อพิพาทต่าง ๆ โดยหากสัญญาไม่ได้กำหนดระยะเวลาเป็นอย่างอื่น คณะกรรมการร่วมต้องดำเนินการให้แล้วเสร็จภายใน ๓๐ วันนับจากวันที่คู่สัญญาฝ่ายใดฝ่ายหนึ่งร้องขอ ทั้งนี้ หลังจากที่ได้มีการจัดตั้งคณะกรรมการร่วมแล้ว ให้คณะกรรมการร่วมดังกล่าวปฏิบัติหน้าที่อยู่ตลอดไป

คู่สัญญาตกลงให้คณะกรรมการร่วมมีอำนาจหน้าที่ในเรื่องดังต่อไปนี้

๑. ดำเนินการต่าง ๆ ตามหน้าที่ที่กำหนดไว้ในสัญญา เพื่อให้คู่สัญญาปฏิบัติตามข้อสัญญาต่าง ๆ โดยสมบูรณ์ไม่ติดขัด

๒. ดำเนินการพิจารณาดังต่อไปนี้

๒.๑ ข้อผิดพลาดบนโครงข่ายและเหตุที่เกิดในโครงข่าย

๒.๒ ข้อมูลสถิติของโครงข่าย ทราฟฟิค และการประมาณการ

๒.๓ การเปลี่ยนแปลงตามแผนงานในโครงข่าย

๒.๔ การเรียกเก็บเงินและการชำระเงิน

๓. ดำเนินการเจรจา ไกล่เกลี่ยข้อพิพาทใด ๆ ที่เกี่ยวข้องตามข้อ ๒.๑ - ๒.๔ และข้อพิพาทใด ๆ ที่สัญญากำหนดไว้ให้เป็นหน้าที่ของคณะกรรมการร่วม

๔. การพิจารณาทบทวน เปลี่ยนแปลง แก้ไขสัญญาตามข้อ ๑๔.๒ ของสัญญานี้

วิธีการแต่งตั้งบุคคลเป็นกรรมการของคู่สัญญาแต่ละฝ่าย การเรียกประชุม องค์ประชุม วิธีการลงคะแนนเสียงของคณะกรรมการร่วม การกำหนดเวลาการประชุมและเนื้อหาให้เป็นไปตามที่คณะกรรมการร่วมจะได้กำหนดขึ้นเป็นคราว ๆ ไป

ทั้งนี้ คณะกรรมการร่วมมีอำนาจแต่งตั้งคณะกรรมการย่อยเพื่อดำเนินการใด ๆ ตามที่ได้รับมอบหมาย

เอกสารแนบท้ายสัญญาหมายเลข ๑๐
กระบวนการทดสอบระบบการเชื่อมต่อโครงข่าย

วัตถุประสงค์การทดสอบการเชื่อมต่อโครงข่ายระหว่างผู้ให้เชื่อมต่อโครงข่ายกับผู้ขอเชื่อมต่อโครงข่าย เพื่อให้มั่นใจได้ว่าการทำงานของระบบการเชื่อมต่อโครงข่ายของทั้งสองฝ่ายสามารถทำงานได้ตามข้อกำหนดที่ได้ตกลงไว้ในสัญญาการเชื่อมต่อโครงข่าย รวมทั้งไม่มีผลกระทบต่อการเชื่อมต่อโครงข่ายของผู้ขอเชื่อมต่อโครงข่ายรายอื่น ๆ ผู้ให้เชื่อมต่อโครงข่าย จะให้บริการเฉพาะที่กำหนดไว้ในสัญญาการเชื่อมต่อโครงข่ายระหว่างกันเท่านั้น การเปิดใช้งานจริงจะทำได้เมื่อทั้งสองฝ่ายยอมรับผลการทดสอบแล้วเท่านั้น

๑. การเตรียมการก่อนการทดสอบ

คณะทำงานทดสอบต้องตรวจสอบให้แน่ใจว่าอุปกรณ์ที่ใช้เชื่อมต่อโครงข่ายของผู้ขอเชื่อมต่อโครงข่ายมีมาตรฐานทางเทคนิคถูกต้องตามข้อกำหนดในสัญญาการเชื่อมต่อโครงข่าย หากอุปกรณ์ส่วนใดหรือโปรแกรมที่ใช้ทำงานในระบบเชื่อมต่อโครงข่ายไม่ได้มาตรฐานจะต้องแก้ไขให้ได้มาตรฐานก่อนเริ่มดำเนินการทดสอบ

๒. กรณีที่ต้องทำการทดสอบ

การทดสอบการเชื่อมต่อโครงข่ายเป็นหน้าที่ของทั้งสองฝ่าย ผู้ให้เชื่อมต่อโครงข่ายต้องกำหนดวิธีการดำเนินงานและขั้นตอนการปฏิบัติโดยจัดทำหนังสือคู่มือการทดสอบเพื่อให้ผู้ขอเชื่อมต่อโครงข่ายนำไปใช้งาน อย่างไรก็ตาม ทั้งสองฝ่ายอาจจะใช้วิธีการทดสอบอื่น ๆ ตามแต่ที่จะตกลงกันได้การทดสอบจะเกิดขึ้นในกรณีดังต่อไปนี้

(๑) เมื่อเชื่อมต่อโครงข่ายกันเป็นครั้งแรก
(๒) เมื่อเพิ่มเติมจุดเชื่อมต่อโครงข่ายแห่งใหม่ที่ไม่ได้เคยมีการเชื่อมต่อโครงข่ายกันมาก่อนเลย
(๓) เมื่อทั้งสองฝ่ายตกลงจะเปลี่ยนแปลงจุดเชื่อมต่อจากสถานที่เดิมไปยังสถานที่แห่งใหม่

๓. กำหนดเวลาทดสอบ

๓.๑ การกำหนดวันทดสอบ ผู้ขอเชื่อมต่อโครงข่ายต้องประสานงานกับผู้ให้เชื่อมต่อโครงข่ายเป็นการล่วงหน้าอย่างน้อยหนึ่งเดือนก่อนถึงกำหนดวันทดสอบ

๓.๒ ผู้ให้เชื่อมต่อโครงข่าย จะมีหนังสือตอบรับและกำหนดวันทดสอบ พร้อมระยะเวลาแล้วเสร็จแจ้งให้ผู้ขอเชื่อมต่อโครงข่ายภายใน ๑๕ วันทำการ

๓.๓ หากการทดสอบไม่สามารถเสร็จสิ้นได้ทันตามกำหนด ผู้ขอเชื่อมต่อโครงข่าย (ผู้ขอทดสอบ) ต้องมีหนังสือแจ้งผู้ให้เชื่อมต่อโครงข่ายทราบก่อนล่วงหน้าสองวันทำงาน และทำความตกลงเรื่องกำหนดเวลาสิ้นสุดการทดสอบกันใหม่

๓.๔ ความล่าช้าอันเป็นเหตุทำให้การทดสอบไม่เสร็จตามกำหนดอันเกิดจากการกระทำของผู้ขอเชื่อมต่อโครงข่ายนั้น ผู้ให้เชื่อมต่อโครงข่ายจะไม่รับผิดชอบ ยกเว้น ความล่าช้านั้นเกิดจากฝ่ายของผู้ให้เชื่อมต่อโครงข่ายเอง

๔. เวลาปฏิบัติงานทดสอบ

การทดสอบจะกระทำในวันทำการปกติตั้งแต่เวลา ๐๘.๓๐-๑๗.๓๐ น. หยุดพักรับประทานอาหารกลางวัน ๑ ชั่วโมง หรือ ตามที่ตกลงกันเป็นอย่างอื่น

๕. รายงานผลการทดสอบ

๕.๑ ผู้ให้เชื่อมต่อโครงข่ายจะเป็นผู้พิจารณาให้ความเห็นชอบรายงานผลการทดสอบก่อน รวมถึงการอนุญาตให้เปิดใช้งานการเชื่อมต่อโครงข่ายของผู้ขอเชื่อมต่อโครงข่าย โดยพิจารณาแยกเป็นรายชุมสายหรือเส้นทางการเชื่อมต่อโครงข่ายเป็นเส้นทางไป

๕.๒ เมื่อพบปัญหาร้ายแรงที่เกิดขึ้นในระหว่างการทดสอบ ให้ทั้งสองฝ่ายแก้ไขปัญหาร่วมกัน โดยแต่ละฝ่ายจะมีหน้าที่รับผิดชอบการแก้ไขปัญหาในส่วนของโครงข่ายของตน

๖. ค่าใช้จ่ายการทดสอบ

๖.๑ ผู้ขอเชื่อมต่อโครงข่ายต้องเป็นผู้รับผิดชอบค่าใช้จ่ายทั้งหมดในช่วงระยะเวลาการทดสอบตั้งแต่วันเริ่มต้นจนแล้วเสร็จของการทดสอบให้แก่ ผู้ให้เชื่อมต่อโครงข่าย ตามการประมาณการค่าใช้จ่ายทั้งหมดที่แจ้งให้ผู้ขอเชื่อมต่อโครงข่าย ทราบล่วงหน้าก่อนทำการทดสอบการเชื่อมต่อโครงข่าย โดยค่าใช้จ่ายนี้ต้องเป็นอัตราที่เป็นธรรมและไม่เป็นภาระมากเกินไปสำหรับผู้ขอเชื่อมต่อโครงข่าย

๖.๒ ผู้ขอเชื่อมต่อโครงข่ายต้องทำการชำระค่าใช้จ่ายตามข้อ ๖.๑ แก่ผู้ให้เชื่อมต่อโครงข่ายทันทีที่ผลการทดสอบเป็นที่ยอมรับของทั้งสองฝ่าย

๗. ความล่าช้า และ ยกเลิกการทดสอบ

๗.๑ ผู้ขอเชื่อมต่อโครงข่าย จะต้องดำเนินการทดสอบในวันและเวลาตามที่กำหนดเท่านั้น

๗.๒ หากมีการยกเลิกการทดสอบการเชื่อมต่อโครงข่าย ผู้ขอเชื่อมต่อโครงข่ายต้องมีหนังสือแจ้งให้ผู้ให้เชื่อมต่อโครงข่ายทราบและจะต้องชำระค่าใช้จ่าย ต่าง ๆ ที่เกิดขึ้นจากการเตรียมการการทดสอบตามที่ตกลงกันไว้

๗.๓ เมื่อการทดสอบแล้วเสร็จก่อนกำหนดเวลา หรือ มีการยกเลิกเมื่อดำเนินการไปได้ระยะเวลาหนึ่งให้ผู้ขอเชื่อมต่อโครงข่ายชำระค่าใช้จ่ายตามจำนวนวันที่ใช้ดำเนินการจริงด้วยเหตุผลตามต้นทุนที่เกิดขึ้นจริงให้กับผู้ให้เชื่อมต่อโครงข่าย

๗.๔ ผู้ให้เชื่อมต่อโครงข่ายอาจจะขอหยุดพักการทดสอบชั่วขณะหนึ่ง อันเนื่องมาจากปัจจัยภายนอกที่ควบคุมไม่ได้ โดยจะขยายระยะเวลาการทดสอบเพื่อชดเชยให้และโดยมีค่าใช้จ่ายเท่าเดิม ผู้ขอเชื่อมต่อโครงข่ายจะฟ้องร้องเรียกค่าเสียหายจากความล่าช้าในกรณีนี้มิได้

๘. รายการที่ต้องทำการทดสอบ

๘.๑ TRANSMISSION TEST

๘.๑.๑ E๑ Test

<u>BER stability test</u>

Step	Action	Passed
๑	Set up BER tester ๒ Mbit/s PRBS ๒^{๑๕} - ๑ insert to a sampling ๒ Mbit/s port.	
๒	Set up physical loop back to BSC/MSC according to Traffic plan in the relevant port on remote site.	
๓	Verify that no alarm on the tester and the selected port.	☐
๔	Perform ๑๒-hour BER test only ๑ port and verify that no bit error occurs.	☐
๕	Print the test result sign and attach in the test sheet.	

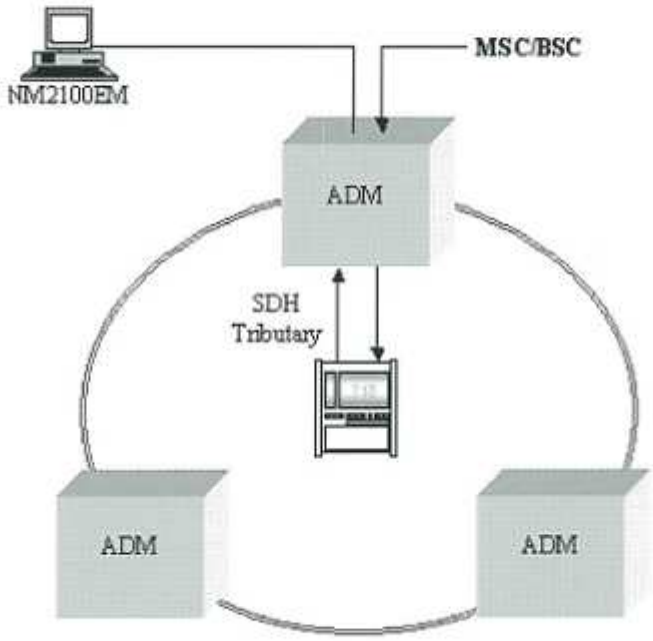

TEST Result

BER test for ๒ Hour	☐ Pass ☐ fail

๘.๑.๒ STM๑ Test (Optional)

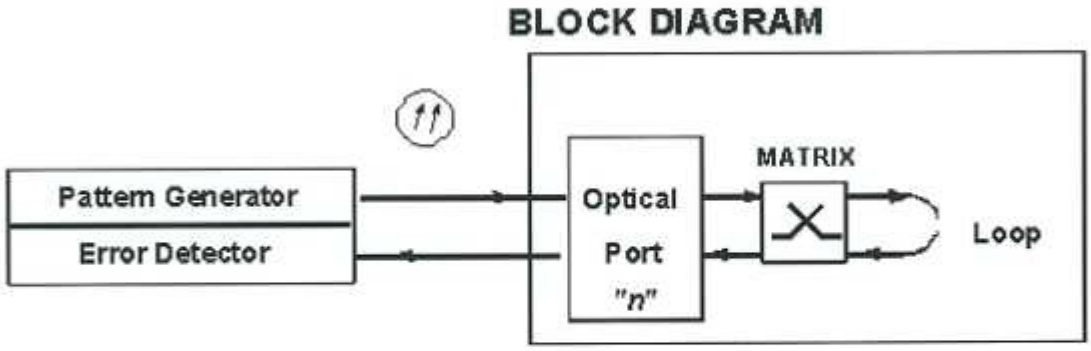

a) <u>PTx power test</u>

- Preset the instrument to transmit a signal (based on the type of port used) with the following requirements:

Bit rate	๑๕๕,๕๒๐ kbit/s	or ๖๒๒,๐๘๐ kbit/s	Power
Code/interface	S๑.๑, L๑.๑ L๑.๒, L๑.๒JE	S๔.๑, L๔.๑, L๔.๒, L๔.๒ JE	
Type	STM-๑ optical	STM-๔ optical	

- Insert the signal and test error-free data transit.
- Connect power meter to the optical port output being tested.
- Check that the optical power is within the range stated on the
- Disconnect the pattern generator from the STM-๑ port input. Check no power on Power Meter.
- Repeat the test on each optical unit.

b) PRx power test

Step	Action		
๑	Measure the optical input power level using an optical power by using the CT program. Records the result in the result table. (if the Rx level higher than max input, a fix attenuator must be added.)		
Port	Type	Rx Power with/without attenuator (dBm)	Passed
S๑	☐ S ๑.๑ ☐ L ๑.๑	Direction to: Receive power: dBm Attenuator : dBm	☐
S๒	☐ S ๑.๑ ☐ L ๑.๑	Direction to: Receive power: dBm Attenuator : dBm	☐

- Repeat the test on each optical unit.

c) STM-๑ structure has to be define

e.g. AU๔-TUG๓-VC๑๒ , VC๑๒-TUG๓-AU๔ etc.

๘.๒ SWITCHING TEST

๘.๒.๑ Setting Parameter

ให้เป็นไปตามที่ผู้ให้เชื่อมต่อโครงข่ายและผู้ขอเชื่อมต่อโครงข่ายตกลงกันก่อนทำการทดสอบ โดยมีรายละเอียด เช่น

a) Signaling Point Code (SPC)

b) Signaling Time Slot และ Signaling Link Code (SLC)

c) ทิศทางของทราฟฟิค และ วิธีการกำหนดวงจรให้ตรงกัน (CIC, CCSPCM ฯลฯ)

d) IP address, port number ในกรณีที่ขอต่อเป็นแบบ BICC หรือ SIP-I

e) Parameter ต่าง ๆ ที่ตกลงกันไว้ต้องตรงกัน

๘.๒.๒ Test cases

ให้เป็นไปตาม Test manual ของผู้ให้เชื่อมต่อโครงข่าย โดยอ้างอิงตามมาตรฐานดังนี้

a) ITU-T Q.๗๘๑ White Book, MTP Level ๒ Test.

b) ITU-T Q.๗๘๒ White Book, MTP Level ๓ Test

c) ITU-T Q.๗๘๔ White Book, Level ๔ ISUP Basic Call Test.

d) ITU-T Q.๑๙๐๑, BICC

e) ITU-T Q.๑๙๑๒.๕, SIP-I

๘.๒.๓ ช่วงระยะเวลาการทดสอบ

๕ วันทำการ

เอกสารแนบท้ายสัญญาหมายเลข ๑๑
การใช้งานและการบำรุงรักษา

๑. ข้อกำหนดและเงื่อนไขทั่วไป

ความร่วมมือกันในการกำกับดูแล การใช้งาน และการบำรุงรักษาโครงข่ายให้เป็นไปตามมาตรฐาน ITU การแจ้งการเปลี่ยนแปลงใด ๆ เกี่ยวกับรายละเอียดการติดต่อของฝ่ายใดฝ่ายหนึ่ง ให้ทำเป็นลายลักษณ์อักษรหรืออีเมล์ และส่งไปให้อีกฝ่ายหนึ่งโดยเร็ว

๒. ข้อผิดพลาดในโครงข่าย ณ จุดเชื่อมต่อใด ๆ

ในกรณีที่มีการตรวจพบข้อผิดพลาดในโครงข่าย ณ จุดเชื่อมต่อใด ๆ ซึ่งส่งผลกระทบต่อการเรียกเข้าออกระหว่างโครงข่ายให้เจ้าหน้าที่ศูนย์ปฏิบัติการและซ่อมบำรุงของทั้งสองฝ่ายร่วมกันวิเคราะห์หาสาเหตุของเหตุเสียเพื่อให้ได้ข้อสรุปที่ตรงกันถึงสาเหตุของเหตุเสียนั้น ๆ เพื่อแจ้งหน่วยงานที่รับผิดชอบอุปกรณ์ในโครงข่ายที่เป็นเจ้าของปัญหา ทั้งนี้ การร่วมกันวิเคราะห์หาสาเหตุ และการแก้ไขเหตุเสียให้กลับทำงานในสภาวะปกติ ให้เป็นไปตามที่กำหนดในตาราง

ความรุนแรง	จำนวน E๑ ที่เสีย	ระยะเวลาในการแก้ไข
Critical	≥ ๑๒%	ภายใน ๖ ชั่วโมง
Major	< ๑๒%	ภายใน ๗ วัน
Minor	Others	ภายใน ๓๐ วัน

๓. การเข้าถึงจุดเชื่อมต่อได้

ผู้ให้เชื่อมต่อโครงข่ายมีหน้าที่ต้องประสานงานและอนุญาตให้เจ้าหน้าที่หรือตัวแทนของผู้ขอเชื่อมต่อโครงข่ายเข้าปฏิบัติเพื่อการบำรุง หรือตามความจำเป็นอื่นใด ทั้งนี้ ให้เป็นไปตามตาราง หรือตามเงื่อนไขที่ตกลงร่วมกัน

ลักษณะการเข้าปฏิบัติงาน	เวลาในการขออนุมัติ	จุดประสานงาน
งานติดตั้งหรืองานขยายอุปกรณ์	ภายใน ๕ วันทำการหลังได้รับหนังสือร้องขอ (ต้องได้รับการอนุมัติแบบเรียบร้อยแล้ว)	โทร.๐๒๑๐๔๓๖๔๗ สำหรับโทรศัพท์เคลื่อนที่ โทร.๐๒๑๐๔๓๗๕๓ สำหรับโทรศัพท์ระหว่างประเทศและโทรศัพท์ประจำที่ (เบอร์โทรศัพท์จะแจ้งเมื่อมีการเปลี่ยนแปลง)
งานบำรุงรักษาอุปกรณ์	ภายใน ๕ วันทำการหลังได้รับหนังสือร้องขอ	
งานซ่อมแซมอุปกรณ์	ภายใน ๑ ชั่วโมงหลังรับแจ้งเหตุเสีย	

๔. การกำกับดูแล (Monitoring)

ทั้งสองฝ่ายจะดำเนินการกำกับดูแลโครงข่ายของตนอย่างต่อเนื่องตลอดเวลา

๕. การติดตามผลเกี่ยวกับการหยุดชะงักของการใช้งาน และคุณภาพ (Follow-Up on Interruptions of Operations/Quality)

การประชุมจะจัดขึ้นระหว่างกลุ่มปฏิบัติการต่าง ๆ ของทั้งสองฝ่าย เพื่อติดตามผลเรื่องการหยุดชะงักของการใช้งานและรับประกันคุณภาพ ซึ่งอาจรวมถึงการร่วมกันวางแผนในการจัดเส้นทางทราฟฟิคใหม่ (Rerouting) โดยการประชุมดังกล่าวมีวัตถุประสงค์เพื่อหารือเรื่องต่าง ๆ ดังนี้

๕.๑ ปัญหาโครงข่ายยังคงมีอยู่ แม้จะมีขั้นตอนวิธีการตรวจสอบข้อผิดพลาดแล้วก็ตาม

๕.๒ ข้อผิดพลาดเดิมเกิดขึ้นซ้ำซ้อนในช่วงเวลาอันสั้น โดยจะมีการติดตามผลในการประชุมครั้งถัดไประหว่างทั้งสองฝ่าย

๖. การเข้าใช้สถานที่ (Site Access)

ผู้ขอเชื่อมต่อโครงข่าย หรือผู้ปฏิบัติในนามของผู้ขอเชื่อมต่อโครงข่ายจะต้องปฏิบัติตามมาตรฐานความปลอดภัยในการเข้าใช้สถานที่ของผู้ให้เชื่อมต่อโครงข่าย

เอกสารแนบท้ายสัญญาหมายเลข ๑๒

หลักเกณฑ์และวิธีการคำนวณค่าปรับ

คู่สัญญาตกลงกำหนดหลักเกณฑ์และวิธีคิดคำนวณค่าปรับ ดังต่อไปนี้

<u>กรณีตามข้อ ๓.๒.๑</u>

กรณีที่ ๑ หากผู้ให้เชื่อมต่อโครงข่ายไม่อาจจัดให้มีการเชื่อมต่อโครงข่ายโทรคมนาคมได้ครบถ้วนในการเปิดวงจรครั้งแรกตามหนังสือแสดงเจตจำนงขอเชื่อมต่อโครงข่ายโทรคมนาคม และตามหนังสือสนองตอบการให้เชื่อมต่อโครงข่ายโทรคมนาคม หรือในการเพิ่มวงจรในคราวต่อไป ภายในระยะเวลากำหนดในข้อ ๓.๑.๑ หรือข้อ ๓.๑.๒ หรือข้อ ๓.๑.๓ หรือข้อ ๓.๑.๔ แล้วแต่กรณี ผู้ให้เชื่อมต่อโครงข่ายจะต้องชดใช้ค่าปรับแก่ผู้ขอเชื่อมต่อโครงข่ายเป็นจำนวน ๑๒,๕๐๐ บาทต่อหนึ่ง E๑ ต่อเดือนจนกว่าจะมีการดำเนินการครบถ้วน (ในการคิดค่าปรับ เศษของเดือนคิดเป็นหนึ่งเดือน)

กรณีที่ ๒ เมื่อผู้ขอเชื่อมต่อโครงข่ายมีคำขอเชื่อมต่อโครงข่ายเพื่อเปิดวงจรครั้งแรกหรือเพื่อขอเพิ่มวงจรในคราวต่อไป และผู้ให้เชื่อมต่อโครงข่ายได้ยืนยันวันพร้อมเปิดวงจรเป็นหนังสือ (“**วันพร้อม**”) แล้ว หากผู้ขอเชื่อมต่อโครงข่ายไม่ทำการเชื่อมต่อโครงข่ายโทรคมนาคมให้ครบถ้วนตามที่ผู้ขอเชื่อมต่อโครงข่ายได้ร้องขอไว้ภายใน ๓๐ วันนับจากวันพร้อมเพื่อให้สามารถทำการส่งทราฟฟิคได้ โดยมิใช่ความผิดของผู้ให้เชื่อมต่อโครงข่าย ผู้ขอเชื่อมต่อโครงข่ายจะต้องชดใช้ค่าปรับให้แก่ผู้ให้เชื่อมต่อโครงข่ายเป็นจำนวน ๑๒,๕๐๐ บาทต่อหนึ่ง E๑ ต่อเดือนจนกว่าจะมีการดำเนินการครบถ้วน หรือจนกว่าผู้ให้เชื่อมต่อจะยกเลิกวงจรดังกล่าว (ในการคิดค่าปรับ เศษของเดือนคิดเป็นหนึ่งเดือน) อนึ่งผู้ให้เชื่อมต่อโครงข่ายมีสิทธิยกเลิกการจัดเตรียมวงจร E๑ ได้ เมื่อครบกำหนดระยะเวลา ๘ เดือนนับแต่วันพร้อมโดยไม่ต้องแจ้งให้ทราบล่วงหน้า

<u>กรณีตามข้อ ๓.๒.๒</u>

หากผู้ขอเชื่อมต่อโครงข่ายส่งทราฟฟิคประเภทเสียงมายังหรือผ่านโครงข่ายของผู้ให้เชื่อมต่อโครงข่ายเฉลี่ยน้อยกว่าจำนวนปริมาณทราฟฟิคขั้นต่ำซึ่งคิดเป็นจำนวน ๒๐๐,๐๐๐ นาที/เดือนต่อหนึ่ง E๑ ในแต่ละจุดเชื่อมต่อ (POI) เริ่มตั้งแต่เดือนที่ ๔ (ไม่นับเดือนแรกหากไม่ครบเดือน) นับจากเวลาที่มีการเชื่อมต่อโครงข่ายกันครบทุกวงจร ณ ทุกจุดเชื่อมต่อ (POI) ตามรายละเอียดที่ผู้ขอเชื่อมต่อโครงข่ายร้องขอและผู้ให้เชื่อมต่อโครงข่ายได้ตอบรับไว้เสร็จสมบูรณ์และพร้อมใช้งานได้แล้ว ผู้ขอเชื่อมต่อโครงข่ายตกลงชำระค่าปรับให้แก่ผู้ให้เชื่อมต่อโครงข่ายเพื่อชดเชยความเสียหายให้แก่ผู้ให้เชื่อมต่อโครงข่ายเท่ากับจำนวนค่าพอร์ตเชื่อมต่อ (Port Charge) ในอัตรา ๑๒,๕๐๐ บาทต่อหนึ่ง E๑ ต่อเดือน สำหรับปริมาณทราฟฟิคขั้นต่ำที่ขาดหายไป (กรณีมีเศษของ E๑ ให้ปัดทิ้ง) แต่ทั้งนี้ คู่สัญญาตกลงจะไม่คิดค่าปรับระหว่างกันสำหรับการเปิดวงจร E๑ แรกของแต่ละจุดเชื่อมต่อในคราวการเริ่มเชื่อมต่อโครงข่ายโทรคมนาคมตามสัญญานี้ อนึ่ง คู่สัญญาอาจตกลงร่วมกันเปลี่ยนแปลงวิธีการคำนวณปริมาณทราฟฟิคขั้นต่ำตลอดจนจำนวนค่าใช้พอร์ตเชื่อมต่อ (Port Charge) ให้เหมาะสมสอดคล้องกับสภาพของบริการและค่าใช้จ่ายที่เกิดขึ้นจริงได้

เอกสารแนบท้ายสัญญาหมายเลข ๑๓

คู่มือกระบวนการตรวจสอบ การออกใบแจ้งหนี้ และการชำระค่าตอบแทนการเชื่อมต่อโครงข่าย

(Interconnection Charge Settlement)

เอกสารแนบท้ายส่วน 1-V-รายงานข้อมูลผลตรวจสอบรายวัน

Operator B Report - Voice

Carrier	Operator A

					01/MM/YYYY			02/MM/YYYY			----------			31/MM/YYYY			Total		
Business Type	Destination	Route Name	Route Region	Destination Region	Call	Seconds	Minute	Call	Seconds	Minute	Call	Seconds	Minute	Call	Seconds	Minute	Call	Seconds	Minute
Direct	Operator B	xxxxxxxxxx	CB	CB	999,999	999,999	999,999.99	999,999	999,999	999,999.99	999,999	999,999	999,999.99	999,999	999,999	999,999.99	999,999	999,999	999,999.99
- Same Operator, Same Region	Operator B	xxxxxxxxxx	CB	CB	999,999	999,999	999,999.99	999,999	999,999	999,999.99	999,999	999,999	999,999.99	999,999	999,999	999,999.99	999,999	999,999	999,999.99
	Operator B	xxxxxxxxxx	CB	CB	999,999	999,999	999,999.99	999,999	999,999	999,999.99	999,999	999,999	999,999.99	999,999	999,999	999,999.99	999,999	999,999	999,999.99
	Operator B	xxxxxxxxxx	XU	XU	999,999	999,999	999,999.99	999,999	999,999	999,999.99	999,999	999,999	999,999.99	999,999	999,999	999,999.99	999,999	999,999	999,999.99
Total Direct					999,999	999,999	999,999.99	999,999	999,999	999,999.99	999,999	999,999	999,999.99	999,999	999,999	999,999.99	999,999	999,999	999,999.99
Intra																			
- Same Operator, Other Region	Operator B	xxxxxxxxxx	CB	XU	999,999	999,999	999,999.99	999,999	999,999	999,999.99	999,999	999,999	999,999.99	999,999	999,999	999,999.99	999,999	999,999	999,999.99
	Operator B	xxxxxxxxxx	CB	NU	999,999	999,999	999,999.99	999,999	999,999	999,999.99	999,999	999,999	999,999.99	999,999	999,999	999,999.99	999,999	999,999	999,999.99
	Operator B	xxxxxxxxxx	CB	NL	999,999	999,999	999,999.99	999,999	999,999	999,999.99	999,999	999,999	999,999.99	999,999	999,999	999,999.99	999,999	999,999	999,999.99
	Operator B	xxxxxxxxxx	CB	NL	999,999	999,999	999,999.99	999,999	999,999	999,999.99	999,999	999,999	999,999.99	999,999	999,999	999,999.99	999,999	999,999	999,999.99
Total Intra					999,999	999,999	999,999.99	999,999	999,999	999,999.99	999,999	999,999	999,999.99	999,999	999,999	999,999.99	999,999	999,999	999,999.99
Inter																			
- Other Operator, Same Region	Operator C	xxxxxxxxxx	CB	CB	999,999	999,999	999,999.99	999,999	999,999	999,999.99	999,999	999,999	999,999.99	999,999	999,999	999,999.99	999,999	999,999	999,999.99
	Operator C	xxxxxxxxxx	NU	NU	999,999	999,999	999,999.99	999,999	999,999	999,999.99	999,999	999,999	999,999.99	999,999	999,999	999,999.99	999,999	999,999	999,999.99
	Operator C	xxxxxxxxxx	NL	NL	999,999	999,999	999,999.99	999,999	999,999	999,999.99	999,999	999,999	999,999.99	999,999	999,999	999,999.99	999,999	999,999	999,999.99
	Operator C	xxxxxxxxxx	NL	NL	999,999	999,999	999,999.99	999,999	999,999	999,999.99	999,999	999,999	999,999.99	999,999	999,999	999,999.99	999,999	999,999	999,999.99
Total Inter					999,999	999,999	999,999.99	999,999	999,999	999,999.99	999,999	999,999	999,999.99	999,999	999,999	999,999.99	999,999	999,999	999,999.99
Both																			
- Other Operator, Other Region	Operator C	xxxxxxxxxx	CB	XU	999,999	999,999	999,999.99	999,999	999,999	999,999.99	999,999	999,999	999,999.99	999,999	999,999	999,999.99	999,999	999,999	999,999.99
	Operator C	xxxxxxxxxx	CB	NU	999,999	999,999	999,999.99	999,999	999,999	999,999.99	999,999	999,999	999,999.99	999,999	999,999	999,999.99	999,999	999,999	999,999.99
	Operator C	xxxxxxxxxx	CB	NL	999,999	999,999	999,999.99	999,999	999,999	999,999.99	999,999	999,999	999,999.99	999,999	999,999	999,999.99	999,999	999,999	999,999.99
	Operator C	xxxxxxxxxx	CB	NL	999,999	999,999	999,999.99	999,999	999,999	999,999.99	999,999	999,999	999,999.99	999,999	999,999	999,999.99	999,999	999,999	999,999.99
Total Both					999,999	999,999	999,999.99	999,999	999,999	999,999.99	999,999	999,999	999,999.99	999,999	999,999	999,999.99	999,999	999,999	999,999.99
Grand Total					999,999	999,999	999,999.99	999,999	999,999	999,999.99	999,999	999,999	999,999.99	999,999	999,999	999,999.99	999,999	999,999	999,999.99

เอกสารหมายเลข 1-V-รายงานข้อมูลยอดรวมรายวัน

Operator B Report - Voice

Carrier	Operator A

VIA Operator	Route Name	01/MM/YYYY			02/MM/YYYY			----------			31/MM/YYYY			TOTAL		
		Call	Second	Minute	Call	Second	Minute	Call	Second	Minute	Call	Second	Minute	Call	Second	Minute
Operator C	XXXXXXXXX	999,999	999,999	999,999.99	999,999	999,999	999,999.99	999,999	999,999	999,999.99	999,999	999,999	999,999.99	999,999	999,999	999,999.99
	XXXXXXXXX	999,999	999,999	999,999.99	999,999	999,999	999,999.99	999,999	999,999	999,999.99	999,999	999,999	999,999.99	999,999	999,999	999,999.99
	XXXXXXXXX	999,999	999,999	999,999.99	999,999	999,999	999,999.99	999,999	999,999	999,999.99	999,999	999,999	999,999.99	999,999	999,999	999,999.99
	XXXXXXXXX	999,999	999,999	999,999.99	999,999	999,999	999,999.99	999,999	999,999	999,999.99	999,999	999,999	999,999.99	999,999	999,999	999,999.99
	XXXXXXXXX	999,999	999,999	999,999.99	999,999	999,999	999,999.99	999,999	999,999	999,999.99	999,999	999,999	999,999.99	999,999	999,999	999,999.99
	XXXXXXXXX	999,999	999,999	999,999.99	999,999	999,999	999,999.99	999,999	999,999	999,999.99	999,999	999,999	999,999.99	999,999	999,999	999,999.99
Total VIA Operator C		**999,999**	**999,999**	**999,999.99**	**999,999**	**999,999**	**999,999.99**	**999,999**	**999,999**	**999,999.99**	**999,999**	**999,999**	**999,999.99**	**999,999**	**999,999**	**999,999.99**
Operator D	XXXXXXXXX	999,999	999,999	999,999.99	999,999	999,999	999,999.99	999,999	999,999	999,999.99	999,999	999,999	999,999.99	999,999	999,999	999,999.99
	XXXXXXXXX	999,999	999,999	999,999.99	999,999	999,999	999,999.99	999,999	999,999	999,999.99	999,999	999,999	999,999.99	999,999	999,999	999,999.99
	XXXXXXXXX	999,999	999,999	999,999.99	999,999	999,999	999,999.99	999,999	999,999	999,999.99	999,999	999,999	999,999.99	999,999	999,999	999,999.99
	XXXXXXXXX	999,999	999,999	999,999.99	999,999	999,999	999,999.99	999,999	999,999	999,999.99	999,999	999,999	999,999.99	999,999	999,999	999,999.99
	XXXXXXXXX	999,999	999,999	999,999.99	999,999	999,999	999,999.99	999,999	999,999	999,999.99	999,999	999,999	999,999.99	999,999	999,999	999,999.99
	XXXXXXXXX	999,999	999,999	999,999.99	999,999	999,999	999,999.99	999,999	999,999	999,999.99	999,999	999,999	999,999.99	999,999	999,999	999,999.99
Total VIA Operator D		**999,999**	**999,999**	**999,999.99**	**999,999**	**999,999**	**999,999.99**	**999,999**	**999,999**	**999,999.99**	**999,999**	**999,999**	**999,999.99**	**999,999**	**999,999**	**999,999.99**
Operator E	XXXXXXXXX	999,999	999,999	999,999.99	999,999	999,999	999,999.99	999,999	999,999	999,999.99	999,999	999,999	999,999.99	999,999	999,999	999,999.99
	XXXXXXXXX	999,999	999,999	999,999.99	999,999	999,999	999,999.99	999,999	999,999	999,999.99	999,999	999,999	999,999.99	999,999	999,999	999,999.99
	XXXXXXXXX	999,999	999,999	999,999.99	999,999	999,999	999,999.99	999,999	999,999	999,999.99	999,999	999,999	999,999.99	999,999	999,999	999,999.99
	XXXXXXXXX	999,999	999,999	999,999.99	999,999	999,999	999,999.99	999,999	999,999	999,999.99	999,999	999,999	999,999.99	999,999	999,999	999,999.99
	XXXXXXXXX	999,999	999,999	999,999.99	999,999	999,999	999,999.99	999,999	999,999	999,999.99	999,999	999,999	999,999.99	999,999	999,999	999,999.99
	XXXXXXXXX	999,999	999,999	999,999.99	999,999	999,999	999,999.99	999,999	999,999	999,999.99	999,999	999,999	999,999.99	999,999	999,999	999,999.99
Total VIA Operator E		**999,999**	**999,999**	**999,999.99**	**999,999**	**999,999**	**999,999.99**	**999,999**	**999,999**	**999,999.99**	**999,999**	**999,999**	**999,999.99**	**999,999**	**999,999**	**999,999.99**
Grand Total		**999,999**	**999,999**	**999,999.99**	**999,999**	**999,999**	**999,999.99**	**999,999**	**999,999**	**999,999.99**	**999,999**	**999,999**	**999,999.99**	**999,999**	**999,999**	**999,999.99**

เอกสารหมายเลข 1-S-รายงานข้อมูลยอดรวมรายวัน

Operator B Report - SMS

Carrier	Operator A

Sum of TRANS.		START_DATE				
		01/MM/YYYY	02/MM/YYYY	----------	31/MM/YYYY	Total Sum of TRANS.
SMSC_NUMBER	MSC_NUMBER	Sum of TRANS.	Sum of TRANS.	Sum of TRANS.	Sum of TRANS.	
aaaaaaaaa1	bbbbbbbbb1	999,999	999,999	999,999	999,999	999,999
	bbbbbbbbb2	999,999	999,999	999,999	999,999	999,999
	bbbbbbbbb3	999,999	999,999	999,999	999,999	999,999
	bbbbbbbbb4	999,999	999,999	999,999	999,999	999,999
	bbbbbbbbb5	999,999	999,999	999,999	999,999	999,999
	bbbbbbbbb6	999,999	999,999	999,999	999,999	999,999
	bbbbbbbbb7	999,999	999,999	999,999	999,999	999,999
	bbbbbbbbb8	999,999	999,999	999,999	999,999	999,999
	bbbbbbbbb9	999,999	999,999	999,999	999,999	999,999
aaaaaaaaa1 Total		**999,999**	**999,999**	**999,999**	**999,999**	**999,999**
aaaaaaaaa2	bbbbbbbbb1	999,999	999,999	999,999	999,999	999,999
	bbbbbbbbb2	999,999	999,999	999,999	999,999	999,999
	bbbbbbbbb3	999,999	999,999	999,999	999,999	999,999
	bbbbbbbbb4	999,999	999,999	999,999	999,999	999,999
	bbbbbbbbb5	999,999	999,999	999,999	999,999	999,999
	bbbbbbbbb6	999,999	999,999	999,999	999,999	999,999
	bbbbbbbbb7	999,999	999,999	999,999	999,999	999,999
	bbbbbbbbb8	999,999	999,999	999,999	999,999	999,999
	bbbbbbbbb9	999,999	999,999	999,999	999,999	999,999
aaaaaaaaa2 Total		**999,999**	**999,999**	**999,999**	**999,999**	**999,999**

Grand Total	**999,999**	**999,999**	**999,999**	**999,999**	**999,999**

Operator B Report - MMS

Carrier	Operator A

Date	Total Transaction	Total Size (Byte)	Total Size (Mbyte)
01-MM-YYYY	999,999	999,999	999,999.99
02-MM-YYYY	999,999	999,999	999,999.99
03-MM-YYYY	999,999	999,999	999,999.99
04-MM-YYYY	999,999	999,999	999,999.99
05-MM-YYYY	999,999	999,999	999,999.99
06-MM-YYYY	999,999	999,999	999,999.99
07-MM-YYYY	999,999	999,999	999,999.99
08-MM-YYYY	999,999	999,999	999,999.99
09-MM-YYYY	999,999	999,999	999,999.99
10-MM-YYYY	999,999	999,999	999,999.99
11-MM-YYYY	999,999	999,999	999,999.99
12-MM-YYYY	999,999	999,999	999,999.99
13-MM-YYYY	999,999	999,999	999,999.99
14-MM-YYYY	999,999	999,999	999,999.99
15-MM-YYYY	999,999	999,999	999,999.99
16-MM-YYYY	999,999	999,999	999,999.99
17-MM-YYYY	999,999	999,999	999,999.99
18-MM-YYYY	999,999	999,999	999,999.99
19-MM-YYYY	999,999	999,999	999,999.99
20-MM-YYYY	999,999	999,999	999,999.99
21-MM-YYYY	999,999	999,999	999,999.99
22-MM-YYYY	999,999	999,999	999,999.99
23-MM-YYYY	999,999	999,999	999,999.99
24-MM-YYYY	999,999	999,999	999,999.99
25-MM-YYYY	999,999	999,999	999,999.99
26-MM-YYYY	999,999	999,999	999,999.99
27-MM-YYYY	999,999	999,999	999,999.99
28-MM-YYYY	999,999	999,999	999,999.99
29-MM-YYYY	999,999	999,999	999,999.99
30-MM-YYYY	999,999	999,999	999,999.99
31-MM-YYYY	999,999	999,999	999,999.99
Grand Total	**999,999**	**999,999**	**999,999.99**

Operator A Reconciliation Report - Voice

Carrier	Operator B

Data Date : DD-MM-YYYY
Time : 00:00:00 - 23:59:59

Reconcile Report

					Operator A (OUT)				Operator B (IN)				Diff (IN-OUT)					
Business Type	Destination	Route Name	Route Region	Destination Region	Call	Minute	Rate	Amount	Call	Minute	Rate	Amount	Call	Minute	Amount	Call	Minute	Amount
Direct	Operator B	xxxxxxxxxx	C	C	999,999	999,999.99	9.99	999,999.99	999,999	999,999.99	9.99	999,999.99	999,999	999,999.99	999,999.99	99.99%	99.99%	99.99%
- Same Operator, Same Region	Operator B	xxxxxxxxxx	CE	CE	999,999	999,999.99	9.99	999,999.99	999,999	999,999.99	9.99	999,999.99	999,999	999,999.99	999,999.99	99.99%	99.99%	99.99%
	Operator B	xxxxxxxxxx	XL	XL	999,999	999,999.99	9.99	999,999.99	999,999	999,999.99	9.99	999,999.99	999,999	999,999.99	999,999.99	99.99%	99.99%	99.99%
	Operator B	xxxxxxxxxx	XU	XU	999,999	999,999.99	9.99	999,999.99	999,999	999,999.99	9.99	999,999.99	999,999	999,999.99	999,999.99	99.99%	99.99%	99.99%
Total					999,999	999,999.99	9.99	999,999.99	999,999	999,999.99	9.99	999,999.99	999,999	999,999.99	999,999.99	99.99%	99.99%	
Intra	Operator B	xxxxxxxxxx	C	CE	999,999	999,999.99	9.99	999,999.99	999,999	999,999.99	9.99	999,999.99	999,999	999,999.99	999,999.99	99.99%	99.99%	99.99%
- Same Operator, Other Region	Operator B						9.99	999,999			9	999,999.99	999,999	999,999.99	999,999.99	99.99%	99.99%	99.99%
	Operator B						9.99	999,999			9	999,999.99	999,999	999,999.99	999,999.99	99.99%	99.99%	99.99%
	Operator B						9.99	999,999			9	999,999.99	999,999	999,999.99	999,999.99	99.99%	99.99%	99.99%
	Operator B						9.99	999,999			9	999,999.99	999,999	999,999.99	999,999.99	99.99%	99.99%	99.99%
Total							9.99	999,999			9	999,999.99	999,999	999,999.99	999,999.99	99.99%	99.99%	
Inter	Operator C						9.99	999,999			9	999,999.99	999,999	999,999.99	999,999.99	99.99%	99.99%	99.99%
- Other Operator, Same Region	Operator C						9.99	999,999			9	999,999.99	999,999	999,999.99	999,999.99	99.99%	99.99%	99.99%
	Operator C						9.99	999,999			9	999,999.99	999,999	999,999.99	999,999.99	99.99%	99.99%	99.99%
	Operator C						9.99	999,999			9	999,999.99	999,999	999,999.99	999,999.99	99.99%	99.99%	99.99%
Total							9.99	999,999			9	999,999.99	999,999	999,999.99	999,999.99	99.99%	99.99%	
Both	Operator C						9.99	999,999.99	999,999	999,999.99	9.99	999,999.99	999,999	999,999.99	999,999.99	99.99%	99.99%	99.99%
- Other Operator, Other Region	Operator C						9.99	999,999.99	999,999	999,999.99	9.99	999,999.99	999,999	999,999.99	999,999.99	99.99%	99.99%	99.99%
	Operator C	xxxxxxxxxx	NU	SU	999,999	999,999.99	9.99	999,999.99	999,999	999,999.99	9.99	999,999.99	999,999	999,999.99	999,999.99	99.99%	99.99%	99.99%
	Operator C	xxxxxxxxxx	NU	SU	999,999	999,999.99	9.99	999,999.99	999,999	999,999.99	9.99	999,999.99	999,999	999,999.99	999,999.99	99.99%	99.99%	99.99%
Total					999,999	999,999.99	9.99	999,999.99	999,999	999,999.99	9.99	999,999.99	999,999	999,999.99	999,999.99	99.99%	99.99%	
Grand Total					999,999	999,999.99		999,999.99	999,999	999,999.99		999,999.99	99,999,999	99,999,999	99,999,999	99.99%	99.99%	

Demo Demo

เอกสารแนบเลข 2-S- รายงานเปรียบเทียบข้อมูลรายวัน

Operator A Reconciliation Report - SMS

Carrier	Operator B

Reconcile Report

Date	Operator A (OUT)		Operator B (IN)		Diff (IN-OUT)			
	Transaction	Amount	Transaction	Amount	Transaction	Amount	Transaction	Amount
01-MM-YYYY	999,999	999,999.99	999,999	999,999.99	999,999	999,999.99	99.99%	99.99%
02-MM-YYYY	999,999	999,999.99	999,999	999,999.99	999,999	999,999.99	99.99%	99.99%
03-MM-YYYY	999,999	999,999.99	999,999	999,999.99	999,999	999,999.99	99.99%	99.99%
04-MM-YYYY	999,999	999,999.99	999,999	999,999.99	999,999	999,999.99	99.99%	99.99%
05-MM-YYYY	999,999	999,999.99	999,999	999,999.99	999,999	999,999.99	99.99%	99.99%
06-MM-YYYY	999,999	999,999.99	999,999	999,999.99	999,999	999,999.99	99.99%	99.99%
07-MM-YYYY	999,999	999,999.99	999,999	999,999.99	999,999	999,999.99	99.99%	99.99%
08-MM-YYYY	999,999	999,999.99	999,999	999,999.99	999,999	999,999.99	99.99%	99.99%
09-MM-YYYY	999,999	999,999.99	999,999	999,999.99	999,999	999,999.99	99.99%	99.99%
10-MM-YYYY	999,999	999,999.99	999,999	999,999.99	999,999	999,999.99	99.99%	99.99%
11-MM-YYYY	999,999	999,999.99	999,999	999,999.99	999,999	999,999.99	99.99%	99.99%
12-MM-YYYY	999,999	999,999.99	999,999	999,999.99	999,999	999,999.99	99.99%	99.99%
13-MM-YYYY	999,999	999,999.99	999,999	999,999.99	999,999	999,999.99	99.99%	99.99%
14-MM-YYYY	999,999	999,999.99	999,999	999,999.99	999,999	999,999.99	99.99%	99.99%
15-MM-YYYY	999,999	999,999.99	999,999	999,999.99	999,999	999,999.99	99.99%	99.99%
16-MM-YYYY	999,999	999,999.99	999,999	999,999.99	999,999	999,999.99	99.99%	99.99%
17-MM-YYYY	999,999	999,999.99	999,999	999,999.99	999,999	999,999.99	99.99%	99.99%
18-MM-YYYY	999,999	999,999.99	999,999	999,999.99	999,999	999,999.99	99.99%	99.99%
19-MM-YYYY	999,999	999,999.99	999,999	999,999.99	999,999	999,999.99	99.99%	99.99%
20-MM-YYYY	999,999	999,999.99	999,999	999,999.99	999,999	999,999.99	99.99%	99.99%
21-MM-YYYY	999,999	999,999.99	999,999	999,999.99	999,999	999,999.99	99.99%	99.99%
22-MM-YYYY	999,999	999,999.99	999,999	999,999.99	999,999	999,999.99	99.99%	99.99%
23-MM-YYYY	999,999	999,999.99	999,999	999,999.99	999,999	999,999.99	99.99%	99.99%
24-MM-YYYY	999,999	999,999.99	999,999	999,999.99	999,999	999,999.99	99.99%	99.99%
25-MM-YYYY	999,999	999,999.99	999,999	999,999.99	999,999	999,999.99	99.99%	99.99%
26-MM-YYYY	999,999	999,999.99	999,999	999,999.99	999,999	999,999.99	99.99%	99.99%
27-MM-YYYY	999,999	999,999.99	999,999	999,999.99	999,999	999,999.99	99.99%	99.99%
28-MM-YYYY	999,999	999,999.99	999,999	999,999.99	999,999	999,999.99	99.99%	99.99%
29-MM-YYYY	999,999	999,999.99	999,999	999,999.99	999,999	999,999.99	99.99%	99.99%
30-MM-YYYY	999,999	999,999.99	999,999	999,999.99	999,999	999,999.99	99.99%	99.99%
31-MM-YYYY	999,999	999,999.99	999,999	999,999.99	999,999	999,999.99	99.99%	99.99%
Total	**999,999**	**999,999.99**	**999,999**	**999,999.99**	**999,999**	**999,999.99**	**99.99%**	

เอกสารหมายเลข 2-M- รายงานเปรียบเทียบข้อมูลรายวัน

Operator A Reconciliation Report - MMS

Carrier	Operator B

Reconcile Report

Date	Operator A (OUT)			Operator B (IN)			Diff (IN-OUT)					
	Transaction	Size (MByte)	Amount	Transaction	Size (MByte)	Amount	Transaction	Size (MByte)	Amount	Transaction	Size (MByte)	Amount
01-MM-YYYY	999,999	999,999.99	999,999.99	999,999	999,999.99	999,999.99	999,999	999,999.99	999,999.99	99.99%	99.99%	99.99%
02-MM-YYYY	999,999	999,999.99	999,999.99	999,999	999,999.99	999,999.99	999,999	999,999.99	999,999.99	99.99%	99.99%	99.99%
03-MM-YYYY	999,999	999,999.99	999,999.99	999,999	999,999.99	999,999.99	999,999	999,999.99	999,999.99	99.99%	99.99%	99.99%
04-MM-YYYY	999,999	999,999.99	999,999.99	999,999	999,999.99	999,999.99	999,999	999,999.99	999,999.99	99.99%	99.99%	99.99%
05-MM-YYYY	999,999	999,999.99	999,999.99	999,999	999,999.99	999,999.99	999,999	999,999.99	999,999.99	99.99%	99.99%	99.99%
06-MM-YYYY	999,999	999,999.99	999,999.99	999,999	999,999.99	999,999.99	999,999	999,999.99	999,999.99	99.99%	99.99%	99.99%
07-MM-YYYY	999,999	999,999.99	999,999.99	999,999	999,999.99	999,999.99	999,999	999,999.99	999,999.99	99.99%	99.99%	99.99%
08-MM-YYYY	999,999	999,999.99	999,999.99	999,999	999,999.99	999,999.99	999,999	999,999.99	999,999.99	99.99%	99.99%	99.99%
09-MM-YYYY	999,999	999,999.99	999,999.99	999,999	999,999.99	999,999.99	999,999	999,999.99	999,999.99	99.99%	99.99%	99.99%
10-MM-YYYY	999,999	999,999.99	999,999.99	999,999	999,999.99	999,999.99	999,999	999,999.99	999,999.99	99.99%	99.99%	99.99%
11-MM-YYYY	999,999	999,999.99	999,999.99	999,999	999,999.99	999,999.99	999,999	999,999.99	999,999.99	99.99%	99.99%	99.99%
12-MM-YYYY	999,999	999,999.99	999,999.99	999,999	999,999.99	999,999.99	999,999	999,999.99	999,999.99	99.99%	99.99%	99.99%
13-MM-YYYY	999,999	999,999.99	999,999.99	999,999	999,999.99	999,999.99	999,999	999,999.99	999,999.99	99.99%	99.99%	99.99%
14-MM-YYYY	999,999	999,999.99	999,999.99	999,999	999,999.99	999,999.99	999,999	999,999.99	999,999.99	99.99%	99.99%	99.99%
15-MM-YYYY	999,999	999,999.99	999,999.99	999,999	999,999.99	999,999.99	999,999	999,999.99	999,999.99	99.99%	99.99%	99.99%
16-MM-YYYY	999,999	999,999.99	999,999.99	999,999	999,999.99	999,999.99	999,999	999,999.99	999,999.99	99.99%	99.99%	99.99%
17-MM-YYYY	999,999	999,999.99	999,999.99	999,999	999,999.99	999,999.99	999,999	999,999.99	999,999.99	99.99%	99.99%	99.99%
18-MM-YYYY	999,999	999,999.99	999,999.99	999,999	999,999.99	999,999.99	999,999	999,999.99	999,999.99	99.99%	99.99%	99.99%
19-MM-YYYY	999,999	999,999.99	999,999.99	999,999	999,999.99	999,999.99	999,999	999,999.99	999,999.99	99.99%	99.99%	99.99%
20-MM-YYYY	999,999	999,999.99	999,999.99	999,999	999,999.99	999,999.99	999,999	999,999.99	999,999.99	99.99%	99.99%	99.99%
21-MM-YYYY	999,999	999,999.99	999,999.99	999,999	999,999.99	999,999.99	999,999	999,999.99	999,999.99	99.99%	99.99%	99.99%
22-MM-YYYY	999,999	999,999.99	999,999.99	999,999	999,999.99	999,999.99	999,999	999,999.99	999,999.99	99.99%	99.99%	99.99%
23-MM-YYYY	999,999	999,999.99	999,999.99	999,999	999,999.99	999,999.99	999,999	999,999.99	999,999.99	99.99%	99.99%	99.99%
24-MM-YYYY	999,999	999,999.99	999,999.99	999,999	999,999.99	999,999.99	999,999	999,999.99	999,999.99	99.99%	99.99%	99.99%
25-MM-YYYY	999,999	999,999.99	999,999.99	999,999	999,999.99	999,999.99	999,999	999,999.99	999,999.99	99.99%	99.99%	99.99%
26-MM-YYYY	999,999	999,999.99	999,999.99	999,999	999,999.99	999,999.99	999,999	999,999.99	999,999.99	99.99%	99.99%	99.99%
27-MM-YYYY	999,999	999,999.99	999,999.99	999,999	999,999.99	999,999.99	999,999	999,999.99	999,999.99	99.99%	99.99%	99.99%
28-MM-YYYY	999,999	999,999.99	999,999.99	999,999	999,999.99	999,999.99	999,999	999,999.99	999,999.99	99.99%	99.99%	99.99%
29-MM-YYYY	999,999	999,999.99	999,999.99	999,999	999,999.99	999,999.99	999,999	999,999.99	999,999.99	99.99%	99.99%	99.99%
30-MM-YYYY	999,999	999,999.99	999,999.99	999,999	999,999.99	999,999.99	999,999	999,999.99	999,999.99	99.99%	99.99%	99.99%
31-MM-YYYY	999,999	999,999.99	999,999.99	999,999	999,999.99	999,999.99	999,999	999,999.99	999,999.99	99.99%	99.99%	99.99%
Total	**999,999**	**999,999.99**	**999,999.99**	**999,999**	**999,999.99**	**999,999.99**	**999,999**	**999,999.99**	**999,999.99**	**99.99%**	**99.99%**	

รายงานการเก็บค่าใช้บริการ 2-ทิศทางเพื่อยืนยันความถูกต้องของรายได้

Operator B Report - Voice

Carrier	Operator A
Route Name	xxxxxxxx

Date	Hour	Type	Call	Minute	Amount
DD/MM/YYYY	00	Terminate	999,999	999,999.99	999,999.99
		Intra Transit	999,999	999,999.99	999,999.99
		Inter Transit	999,999	999,999.99	999,999.99
		Both	999,999	999,999.99	999,999.99
	01	Terminate	999,999	999,999.99	999,999.99
		Intra Transit	999,999	999,999.99	999,999.99
		Inter Transit	999,999	999,999.99	999,999.99
		Both	999,999	999,999.99	999,999.99
	02	Terminate	999,999	999,999.99	999,999.99
		Intra Transit	999,999	999,999.99	999,999.99
		Inter Transit	999,999	999,999.99	999,999.99
		Both	999,999	999,999.99	999,999.99
	03	Terminate	999,999	999,999.99	999,999.99
		Intra Transit	999,999	999,999.99	999,999.99
		Inter Transit	999,999	999,999.99	999,999.99
		Intra Transit	999,999	999,999.99	999,999.99
		Inter Transit	999,999	999,999.99	999,999.99
		Both	999,999	999,999.99	999,999.99
	08	Terminate	999,999	999,999.99	999,999.99
		Intra Transit	999,999	999,999.99	999,999.99
		Inter Transit	999,999	999,999.99	999,999.99
		Both	999,999	999,999.99	999,999.99
	09	Terminate	999,999	999,999.99	999,999.99
		Intra Transit	999,999	999,999.99	999,999.99
		Inter Transit	999,999	999,999.99	999,999.99
		Both	999,999	999,999.99	999,999.99
	10	Terminate	999,999	999,999.99	999,999.99
		Intra Transit	999,999	999,999.99	999,999.99
		Inter Transit	999,999	999,999.99	999,999.99
		Both	999,999	999,999.99	999,999.99
	11	Terminate	999,999	999,999.99	999,999.99
		Intra Transit	999,999	999,999.99	999,999.99
		Inter Transit	999,999	999,999.99	999,999.99
		Both	999,999	999,999.99	999,999.99
	12	Terminate	999,999	999,999.99	999,999.99
		Intra Transit	999,999	999,999.99	999,999.99
		Inter Transit	999,999	999,999.99	999,999.99
		Both	999,999	999,999.99	999,999.99
	13	Terminate	999,999	999,999.99	999,999.99
		Intra Transit	999,999	999,999.99	999,999.99
		Inter Transit	999,999	999,999.99	999,999.99
		Both	999,999	999,999.99	999,999.99
	14	Terminate	999,999	999,999.99	999,999.99
		Intra Transit	999,999	999,999.99	999,999.99
		Inter Transit	999,999	999,999.99	999,999.99
		Both	999,999	999,999.99	999,999.99
	15	Terminate	999,999	999,999.99	999,999.99
		Intra Transit	999,999	999,999.99	999,999.99
		Inter Transit	999,999	999,999.99	999,999.99
		Both	999,999	999,999.99	999,999.99
	16	Terminate	999,999	999,999.99	999,999.99
		Intra Transit	999,999	999,999.99	999,999.99
		Inter Transit	999,999	999,999.99	999,999.99
		Both	999,999	999,999.99	999,999.99
	17	Terminate	999,999	999,999.99	999,999.99
		Intra Transit	999,999	999,999.99	999,999.99
		Inter Transit	999,999	999,999.99	999,999.99
		Both	999,999	999,999.99	999,999.99
	18	Terminate	999,999	999,999.99	999,999.99
		Intra Transit	999,999	999,999.99	999,999.99
		Inter Transit	999,999	999,999.99	999,999.99
		Both	999,999	999,999.99	999,999.99
	19	Terminate	999,999	999,999.99	999,999.99
		Intra Transit	999,999	999,999.99	999,999.99
		Inter Transit	999,999	999,999.99	999,999.99
		Both	999,999	999,999.99	999,999.99
	20	Terminate	999,999	999,999.99	999,999.99
		Intra Transit	999,999	999,999.99	999,999.99
		Inter Transit	999,999	999,999.99	999,999.99
		Both	999,999	999,999.99	999,999.99
	21	Terminate	999,999	999,999.99	999,999.99
		Intra Transit	999,999	999,999.99	999,999.99
		Inter Transit	999,999	999,999.99	999,999.99
		Both	999,999	999,999.99	999,999.99
	22	Terminate	999,999	999,999.99	999,999.99
		Intra Transit	999,999	999,999.99	999,999.99
		Inter Transit	999,999	999,999.99	999,999.99
		Both	999,999	999,999.99	999,999.99
	23	Terminate	999,999	999,999.99	999,999.99
		Intra Transit	999,999	999,999.99	999,999.99
		Inter Transit	999,999	999,999.99	999,999.99
		Both	999,999	999,999.99	999,999.99
Total			**999,999**	**999,999.99**	**999,999.99**

Demo

Remark : เลขชั่วโมง ที่แสดง เช่นกรณีนี้ ชั่วโมง Start จนที่ xx : 59 : 59 ตัวอย่าง เช่น
ชั่วโมงที่ (15) = 15:00:00 - 15:59:59

เอกสารหมายเลข 3-S-รายงานข้อมูลยอดรวมรายชั่วโมง

Operator B Report - SMS

Carrier	**Operator A**
SMSC Address	**xxxxxxxx**
MSC Address	**xxxxxxxx**

Date	Hour	Transaction	Amount
DD/MM/YYYY	00	999,999	999,999.99
	01	999,999	999,999.99
	02	999,999	999,999.99
	03	999,999	999,999.99
	04	999,999	999,999.99
	05	999,999	999,999.99
	06	999,999	999,999.99
	07	999,999	999,999.99
	08	999,999	999,999.99
	09	999,999	999,999.99
	10	999,999	999,999.99
	11	999,999	999,999.99
	12	999,999	999,999.99
	13	999,999	999,999.99
	14	999,999	999,999.99
	15	[illegible]	[illegible]9.99
			[illegible]9.99
			[illegible]9.99
			[illegible]9.99
			[illegible]9.99
			[illegible]9.99
			[illegible]9.99
			[illegible]9.99
			[illegible]9.99
			[illegible]9.99

Demo

Remark : เลขชั่วโมง ที่แสดง หมายถึง ชั่วโมง เริ่มต้น จนที่ xx : 59 : 59 ตัวอย่าง เช่น ชั่วโมงที่ (15) = 15:00:00 - 15:59:59

เอกสารหมายเลข 3-M-รายงานข้อมูลยอดรวมรายชั่วโมง

Operator B Report - MMS

Carrier	Operator A

Date	Hour	Transaction	Byte	MByte	Amount
DD/MM/YYYY	00	999,999	999,999	999,999.99	999,999.99
	01	999,999	999,999	999,999.99	999,999.99
	02	999,999	999,999	999,999.99	999,999.99
	03	999,999	999,999	999,999.99	999,999.99
	04	999,999	999,999	999,999.99	999,999.99
	05	999,999	999,999	999,999.99	999,999.99
	06	999,999	999,999	999,999.99	999,999.99
	07	999,999	999,999	999,999.99	999,999.99
	08	999,999	999,999	999,999.99	999,999.99
	09	999,999	999,999	999,999.99	999,999.99
	10	999,999	999,999	999,999.99	999,999.99
	11	999,999	999,999	999,999.99	999,999.99
	12	999,999	999,999	999,999.99	999,999.99
	13	999,999	999,999	999,999.99	999,999.99
					9.99
					9.99
					9.99
					9.99
					9.99
					9.99
					9.99
					9.99
					9.99
					9.99
	1				9.99

Demo

Remark : (a

15)

เอกสารหมายเลข 4-V- รายงานเปรียบเทียบข้อมูลรายชั่วโมง

Operator A Reconciliation Report - Voice

Carrier	Operator B
Route Name	xxxxxxxx

Reconcile Report

			Operator A (OUT)			Operator B (IN)			Dif (IN-OUT)					
Date	**Hour**	**Type**	**Call**	**Minute**	**Amount**	**Call**	**Minute**	**Amount**	**Call**	**Minute**	**Amount**	**Call**	**Minute**	**Amount**
DD/MM/YYYY	00	Terminate	999,999	999,999.99	999,999.99	999,999	999,999.99	999,999.99	999,999	999,999.99	999,999.99	99.99%	99.99%	99.99%
		Intra Transit	999,999	999,999.99	999,999.99	999,999	999,999.99	999,999.99	999,999	999,999.99	999,999.99	99.99%	99.99%	99.99%
		Inter Transit	999,999	999,999.99	999,999.99	999,999	999,999.99	999,999.99	999,999	999,999.99	999,999.99	99.99%	99.99%	99.99%
		Both	999,999	999,999.99	999,999.99	999,999	999,999.99	999,999.99	999,999	999,999.99	999,999.99	99.99%	99.99%	99.99%
	01	Terminate	999,999	999,999.99	999,999.99	999,999	999,999.99	999,999.99	999,999	999,999.99	999,999.99	99.99%	99.99%	99.99%
		Intra Transit	999,999	999,999.99	999,999.99	999,999	999,999.99	999,999.99	999,999	999,999.99	999,999.99	99.99%	99.99%	99.99%
		Inter Transit	999,999	999,999.99	999,999.99	999,999	999,999.99	999,999.99	999,999	999,999.99	999,999.99	99.99%	99.99%	99.99%
		Both	999,999	999,999.99	999,999.99	999,999	999,999.99	999,999.99	999,999	999,999.99	999,999.99	99.99%	99.99%	99.99%
	02	Terminate	999,999	999,999.99	999,999.99	999,999	999,999.99	999,999.99	999,999	999,999.99	999,999.99	99.99%	99.99%	99.99%
		Intra Transit	999,999	999,999.99	999,999.99	999,999	999,999.99	999,999.99	999,999	999,999.99	999,999.99	99.99%	99.99%	99.99%
		Inter Transit	999,999	999,999.99	999,999.99	999,999	999,999.99	999,999.99	999,999	999,999.99	999,999.99	99.99%	99.99%	99.99%
		Both	999,999	999,999.99	999,999.99	999,999	999,999.99	999,999.99	999,999	999,999.99	999,999.99	99.99%	99.99%	99.99%
	03	Terminate	999,999	999,999.99	999,999.99	999,999	999,999.99	999,999.99	999,999	999,999.99	999,999.99	99.99%	99.99%	99.99%
		Intra Transit	999,999	999,999.99	999,999.99	999,999	999,999.99	999,999.99	999,999	999,999.99	999,999.99	99.99%	99.99%	99.99%
		Inter Transit	999,999	999,999.99	999,999.99	999,999	999,999.99	999,999.99	999,999	999,999.99	999,999.99	99.99%	99.99%	99.99%
						999,999	999,999.99	999,999.99	999,999	999,999.99	999,999.99	99.99%	99.99%	99.99%
						999,999	999,999.99	999,999.99	999,999	999,999.99	999,999.99	99.99%	99.99%	99.99%
						999,999	999,999.99	999,999.99	999,999	999,999.99	999,999.99	99.99%	99.99%	99.99%
						999,999	999,999.99	999,999.99	999,999	999,999.99	999,999.99	99.99%	99.99%	99.99%
						999,999	999,999.99	999,999.99	999,999	999,999.99	999,999.99	99.99%	99.99%	99.99%
						999,999	999,999.99	999,999.99	999,999	999,999.99	999,999.99	99.99%	99.99%	99.99%
						999,999	999,999.99	999,999.99	999,999	999,999.99	999,999.99	99.99%	99.99%	99.99%
						999,999	999,999.99	999,999.99	999,999	999,999.99	999,999.99	99.99%	99.99%	99.99%
						999,999	999,999.99	999,999.99	999,999	999,999.99	999,999.99	99.99%	99.99%	99.99%
						999,999	999,999.99	999,999.99	999,999	999,999.99	999,999.99	99.99%	99.99%	99.99%
						999,999	999,999.99	999,999.99	999,999	999,999.99	999,999.99	99.99%	99.99%	99.99%
						999,999	999,999.99	999,999.99	999,999	999,999.99	999,999.99	99.99%	99.99%	99.99%
						999,999	999,999.99	999,999.99	999,999	999,999.99	999,999.99	99.99%	99.99%	99.99%
	23	Terminate	999,999	999,999.99	999,999.99	999,999	999,999.99	999,999.99	999,999	999,999.99	999,999.99	99.99%	99.99%	99.99%
		Intra Transit	999,999	999,999.99	999,999.99	999,999	999,999.99	999,999.99	999,999	999,999.99	999,999.99	99.99%	99.99%	99.99%
		Inter Transit	999,999	999,999.99	999,999.99	999,999	999,999.99	999,999.99	999,999	999,999.99	999,999.99	99.99%	99.99%	99.99%
		Both	999,999	999,999.99	999,999.99	999,999	999,999.99	999,999.99	999,999	999,999.99	999,999.99	99.99%	99.99%	99.99%
Total			**999,999**	**999,999.99**	**999,999.99**	**999,999**	**999,999.99**	**999,999.99**	**999,999**	**999,999.99**	**999,999.99**	**99.99%**	**99.99%**	

Demo

เอกสารหมายเลข 4-S- รายงานเปรียบเทียบข้อมูลรายชั่วโมง

Operator A Reconciliation Report - SMS

Carrier	Operator B
SMSC Address	**xxxxxxxx**
MSC Address	**xxxxxxxx**

Reconcile Report

		Operator A **(OUT)**		Operator B **(IN)**		Diff (IN-OUT)			
Date	**Hour**	**Transaction**	**Amount**	**Transaction**	**Amount**	**Transaction**	**Amount**	**Transaction**	**Amount**
DD/MM/YYYY	00	999,999	999,999.99	999,999	999,999.99	999,999	999,999.99	99.99%	99.99%
	01	999,999	999,999.99	999,999	999,999.99	999,999	999,999.99	99.99%	99.99%
	02	999,999	999,999.99	999,999	999,999.99	999,999	999,999.99	99.99%	99.99%
	03	999,999	999,999.99	999,999	999,999.99	999,999	999,999.99	99.99%	99.99%
	04	999,999	999,999.99	999,999	999,999.99	999,999	999,999.99	99.99%	99.99%
	05	999,999	999,999.99	999,999	999,999.99	999,999	999,999.99	99.99%	99.99%
	06	999,999	999,999.99	999,999	999,999.99	999,999	999,999.99	99.99%	99.99%
	07	999,999	999,999.99	999,999	999,999.99	999,999	999,999.99	99.99%	99.99%
	08	999,999	999,999.99	999,999	999,999.99	999,999	999,999.99	99.99%	99.99%
	09	999,999	999,999.99	999,999	999,999.99	999,999	999,999.99	99.99%	99.99%
	10	999,999	999,999.99	999,999	999,999.99	999,999	999,999.99	99.99%	99.99%
	11	999,999	999,999.99	999,999	999,999.99	999,999	999,999.99	99.99%	99.99%
	12	999,999	999,999.99	999,999	999,999.99	999,999	999,999.99	99.99%	99.99%
	13	999,999	999,999.99	999,999	999,999.99	999,999	999,999.99	99.99%	99.99%
	14	999,999	999,999.99	999,999	999,999.99	999,999	999,999.99	99.99%	99.99%
	[illegible]	[illegible]	[illegible]	999,999	999,999.99	999,999	999,999.99	99.99%	99.99%

เอกสารหมายเลข 4-M- รายงานเปรียบเทียบข้อมูลรายชั่วโมง

Operator A Reconciliation Report - MMS

Carrier	Operator A

Reconcile Report

		Operator A (OUT)			Operator B (IN)			Dif (IN-OUT)			%Dif (IN-OUT)		
Date	Hour	Transaction	Size (MByte)	Amount	Transaction	Size (MByte)	Amount	Transaction	Size (MByte)	Amount	Transaction	Size (MByte)	Amount
DD/MM/YYYY	00	999,999	999,999.99	999,999.99	999,999	999,999.99	999,999.99	999,999	999,999.99	999,999.99	99.99%	99.99%	99.99%
	01	999,999	999,999.99	999,999.99	999,999	999,999.99	999,999.99	999,999	999,999.99	999,999.99	99.99%	99.99%	99.99%
	02	999,999	999,999.99	999,999.99	999,999	999,999.99	999,999.99	999,999	999,999.99	999,999.99	99.99%	99.99%	99.99%
	03	999,999	999,999.99	999,999.99	999,999	999,999.99	999,999.99	999,999	999,999.99	999,999.99	99.99%	99.99%	99.99%
	04	999,999	999,999.99	999,999.99	999,999	999,999.99	999,999.99	999,999	999,999.99	999,999.99	99.99%	99.99%	99.99%
	05	999,999	999,999.99	999,999.99	999,999	999,999.99	999,999.99	999,999	999,999.99	999,999.99	99.99%	99.99%	99.99%
	06	999,999	999,999.99	999,999.99	999,999	999,999.99	999,999.99	999,999	999,999.99	999,999.99	99.99%	99.99%	99.99%
	07	999,999	999,999.99	999,999.99	999,999	999,999.99	999,999.99	999,999	999,999.99	999,999.99	99.99%	99.99%	99.99%
	08	999,999	999,999.99	999,999.99	999,999	999,999.99	999,999.99	999,999	999,999.99	999,999.99	99.99%	99.99%	99.99%
	09	999,999	999,999.99	999,999.99	999,999	999,999.99	999,999.99	999,999	999,999.99	999,999.99	99.99%	99.99%	99.99%
	10	999,999	999,999.99	999,999.99	999,999	999,999.99	999,999.99	999,999	999,999.99	999,999.99	99.99%	99.99%	99.99%
	11	999,999	999,999.99	999,999.99	999,999	999,999.99	999,999.99	999,999	999,999.99	999,999.99	99.99%	99.99%	99.99%
	12	999,999	999,999.99	999,999.99	999,999	999,999.99	999,999.99	999,999	999,999.99	999,999.99	99.99%	99.99%	99.99%
	13	999,999	999,999.99	999,999.99	999,999	999,999.99	999,999.99	999,999	999,999.99	999,999.99	99.99%	99.99%	99.99%
	14	999,999	999,999.99	999,999.99	999,999	999,999.99	999,999.99	999,999	999,999.99	999,999.99	99.99%	99.99%	99.99%
				.

เอกสารหมายเลข 5-V - รายละเอียดข้อมูลการใช้บริการ

```
00000001200612051700001ID 089777777     0814428888     XXXXXXXXXXXXXXXXXXXTHAWPAYATHAASAYANNCBTHAWPCB0000000000000000023100000
00000002200612051700005ID 089772345     0814427655     XXXXXXXXXXXXXXXXXXXTHAWPAYATHAASAYANNCBTHAWPCB0000000000000000008900000
00000003200612051700008I[                                                YANNCBTHAWPCB0000000000000000006700000
00000004200612051700010I^                                                NINNCBTHAWPSU0000000000000000003400000
00000005200612051700011I^                                                NINNCBTHAWPSU0000000000000000042500000
00000006200612051700013I[                                                YANNCBTHAWPCB0000000000000000013400000
00000007200612051700014I[                                                YANNCBTHAWPCB0000000000000000001900000
00000008200612051700504I^                                                YANNCBTHATMCB0000000000000000121300000
00000009200612051700754I^                                                YANNCBTHATMCB0000000000000000009800000
00000010200612051711510I^                                                NINNCBTHAWPSU0000000000000000000700000
00000011200612051711611I^                                                NINNCBTHAWPSU0000000000000000003000000
00000012200612051722223I^                                                YANNCBTHAWPCB0000000000000000002300000
00000013200612051725251[                                                 YANNCBTHAWPCB0000000000000000023400000
00000014200612051728121[                                                 YANNCBTHAWPCB0000000000000000098200000
00000015200612051734521[                                                 YANNCBTHAWPCB0000000000000000078900000
00000016200612051734591D 089345456      0814488770     XXXXXXXXXXXXXXXXXXXTHAWPAYATHAASAYANNCBTHAWPCB0000000000000000055600000
```

Demo

เอกสารหมายเลข 5-S - รายละเอียดข้อมูลการใช้บริการ

CALL_START_DATE|CALL_START_TIME|MSC_ID|SMSC_ADDRESS|MOBILE_NO|CALLING_A_NO|SMSC_OPERATOR|MSC_OPERATOR|CALL_DURATION
12/05/2011|14:50:30|66818900333|66891009120|0845349948|0865301626|TMV|AIS|1
12/05/2011|14:54:50|66818900333|66891009120|0822012223|0841174770|TMV|AIS|1
12/05/2011|14:56:10|66818900333|66891009120|0811131555|BANGKOKBANK|TMV|AIS|1
12/05/2011|14:02:00|66818110223|66891009120|0852154389|0840753290|TMV|AIS|1

เอกสารหมายเลข 5-M - รายละเอียดข้อมูลการใช้บริการ

SUCCESS_DATE|CALL_SUCCESS_TIME|MOBILE_NO|CALLED_B_NO|MMS_MESSAGE_ID|REFERENCE_MESSAGE_ID|MSG_SIZE_KBYTES
20/07/2011|00:00:19|0855559037|0843303880|cmmsctrueworldnet2mvs4a3k00|072000001700500001285|63.92
20/07/2011|00:00:31|0840785222|0890864922|cmmsctrueworldnet2mvs4ix711|072000002900500001286|110.23
20/07/2011|00:00:44|0802116717|0819114455|cmmsctrueworldnet2mvs4te001|072000004200500001289|260.97
20/07/2011|00:00:48|0802110401|0890777744|cmmsctrueworldnet2mvs4wh401|072000004600500001363|214.4

เอกสารหมายเลข 6-V-รายงานข้อมูลยอดรวมรายเดือน

Operator B Monthly Report - Voice

Carrier	Operator A
Month	MMM-YYYY

Date	Call				Duration (Minute)				Amount (Baht)			
	Terminate	Intra Transit	Iner Transit	Total	Terminate	Intra Transit	Iner Transit	Total	Terminate	Intra Transit	Iner Transit	Total
dd-mmm-yy	999,999	999,999	999,999	999,999	999,999.99	999,999.99	999,999.99	999,999.99	999,999.99	999,999.99	999,999.99	999,999.99
dd-mmm-yy	999,999	999,999	999,999	999,999	999,999.99	999,999.99	999,999.99	999,999.99	999,999.99	999,999.99	999,999.99	999,999.99
dd-mmm-yy	999,999	999,999	999,999	999,999	999,999.99	999,999.99	999,999.99	999,999.99	999,999.99	999,999.99	999,999.99	999,999.99
dd-mmm-yy	999,999	999,999	999,999	999,999	999,999.99	999,999.99	999,999.99	999,999.99	999,999.99	999,999.99	999,999.99	999,999.99
dd-mmm-yy	999,999	999,999	999,999	999,999	999,999.99	999,999.99	999,999.99	999,999.99	999,999.99	999,999.99	999,999.99	999,999.99
dd-mmm-yy	999,999	999,999	999,999	999,999	999,999.99	999,999.99	999,999.99	999,999.99	999,999.99	999,999.99	999,999.99	999,999.99
dd-mmm-yy	999,999	999,999	999,999	999,999	999,999.99	999,999.99	999,999.99	999,999.99	999,999.99	999,999.99	999,999.99	999,999.99
dd-mmm-yy	999,999	999,999	999,999	999,999	999,999.99	999,999.99	999,999.99	999,999.99	999,999.99	999,999.99	999,999.99	999,999.99
dd-mmm-yy	999,999	999,999	999,999	999,999	999,999.99	999,999.99	999,999.99	999,999.99	999,999.99	999,999.99	999,999.99	999,999.99
dd-mmm-yy	999,999	999,999	999,999	999,999	999,999.99	999,999.99	999,999.99	999,999.99	999,999.99	999,999.99	999,999.99	999,999.99
dd-mmm-yy	999,999	999,999	999,999	999,999	999,999.99	999,999.99	999,999.99	999,999.99	999,999.99	999,999.99	999,999.99	999,999.99
dd-mmm-yy	999,999	999,999	999,999	999,999	999,999.99	999,999.99	999,999.99	999,999.99	999,999.99	999,999.99	999,999.99	999,999.99
dd-mmm-yy	999,999	999,999	999,999	999,999	999,999.99	999,999.99	999,999.99	999,999.99	999,999.99	999,999.99	999,999.99	999,999.99
dd-mmm-yy	999,999	999,999	999,999	999,999	999,999.99	999,999.99	999,999.99	999,999.99	999,999.99	999,999.99	999,999.99	999,999.99
dd-mmm-yy	999,999	999,999	999,999	999,999	999,999.99	999,999.99	999,999.99	999,999.99	999,999.99	999,999.99	999,999.99	999,999.99
dd-mmm-yy	999,999	999,999	999,999	999,999	999,999.99	999,999.99	999,999.99	999,999.99	999,999.99	999,999.99	999,999.99	999,999.99
dd-mmm-yy	999,999	999,999	999,999	999,999	999,999.99	999,999.99	999,999.99	999,999.99	999,999.99	999,999.99	999,999.99	999,999.99
dd-mmm-yy	999,999	999,999	999,999	999,999	999,999.99	999,999.99	999,999.99	999,999.99	999,999.99	999,999.99	999,999.99	999,999.99
dd-mmm-yy	999,999	999,999	999,999	999,999	999,999.99	999,999.99	999,999.99	999,999.99	999,999.99	999,999.99	999,999.99	999,999.99
dd-mmm-yy	999,999	999,999	999,999	999,999	999,999.99	999,999.99	999,999.99	999,999.99	999,999.99	999,999.99	999,999.99	999,999.99
dd-mmm-yy	999,999	999,999	999,999	999,999	999,999.99	999,999.99	999,999.99	999,999.99	999,999.99	999,999.99	999,999.99	999,999.99
dd-mmm-yy	999,999	999,999	999,999	999,999	999,999.99	999,999.99	999,999.99	999,999.99	999,999.99	999,999.99	999,999.99	999,999.99
dd-mmm-yy	999,999	999,999	999,999	999,999	999,999.99	999,999.99	999,999.99	999,999.99	999,999.99	999,999.99	999,999.99	999,999.99
dd-mmm-yy	999,999	999,999	999,999	999,999	999,999.99	999,999.99	999,999.99	999,999.99	999,999.99	999,999.99	999,999.99	999,999.99
dd-mmm-yy	999,999	999,999	999,999	999,999	999,999.99	999,999.99	999,999.99	999,999.99	999,999.99	999,999.99	999,999.99	999,999.99
dd-mmm-yy	999,999	999,999	999,999	999,999	999,999.99	999,999.99	999,999.99	999,999.99	999,999.99	999,999.99	999,999.99	999,999.99
dd-mmm-yy	999,999	999,999	999,999	999,999	999,999.99	999,999.99	999,999.99	999,999.99	999,999.99	999,999.99	999,999.99	999,999.99
dd-mmm-yy	999,999	999,999	999,999	999,999	999,999.99	999,999.99	999,999.99	999,999.99	999,999.99	999,999.99	999,999.99	999,999.99
dd-mmm-yy	999,999	999,999	999,999	999,999	999,999.99	999,999.99	999,999.99	999,999.99	999,999.99	999,999.99	999,999.99	999,999.99
dd-mmm-yy	999,999	999,999	999,999	999,999	999,999.99	999,999.99	999,999.99	999,999.99	999,999.99	999,999.99	999,999.99	999,999.99
Grand Total	999,999	999,999	999,999	999,999	999,999.99	999,999.99	999,999.99	999,999.99	999,999.99	999,999.99	999,999.99	999,999.99

เอกสารหมายเลข 6-S-รายงานข้อมูลยอดรวมรายเดือน

Operator B Monthly Report - SMS

Carrier	Operator A
Month	MMM-YYYY

Date	Operator B (IN)	
	Transaction	Amount
dd-mmm-yy	999,999	999,999.99
dd-mmm-yy	999,999	999,999.99
dd-mmm-yy	999,999	999,999.99
dd-mmm-yy	999,999	999,999.99
dd-mmm-yy	999,999	999,999.99
dd-mmm-yy	999,999	999,999.99
dd-mmm-yy	999,999	999,999.99
dd-mmm-yy	999,999	999,999.99
dd-mmm-yy	999,999	999,999.99
dd-mmm-yy	999,999	999,999.99
dd-mmm-yy	999,999	999,999.99
dd-mmm-yy	999,999	999,999.99
dd-mmm-yy	999,999	999,999.99
dd-mmm-yy	999,999	999,999.99
dd-mmm-yy	999,999	999,999.99
dd-mmm-yy	999,999	999,999.99
dd-mmm-yy	999,999	999,999.99
dd-mmm-yy	999,999	999,999.99
dd-mmm-yy	999,999	999,999.99
dd-mmm-yy	999,999	999,999.99
dd-mmm-yy	999,999	999,999.99
dd-mmm-yy	999,999	999,999.99
dd-mmm-yy	999,999	999,999.99
dd-mmm-yy	999,999	999,999.99
dd-mmm-yy	999,999	999,999.99
dd-mmm-yy	999,999	999,999.99
dd-mmm-yy	999,999	999,999.99
dd-mmm-yy	999,999	999,999.99
dd-mmm-yy	999,999	999,999.99
dd-mmm-yy	999,999	999,999.99
Total	999,999	999,999.99

เอกสารหมายเลข 6-M-รายงานข้อมูลยอดรวมรายเดือน

Operator B Monthly Report - MMS

Carrier	Operator A
Month	MMM-YYYY

Date	Operator B (IN)		
	Transaction	Size (MByte)	Amount
dd-mmm-yy	999,999	999,999.99	999,999.99
dd-mmm-yy	999,999	999,999.99	999,999.99
dd-mmm-yy	999,999	999,999.99	999,999.99
dd-mmm-yy	999,999	999,999.99	999,999.99
dd-mmm-yy	999,999	999,999.99	999,999.99
dd-mmm-yy	999,999	999,999.99	999,999.99
dd-mmm-yy	999,999	999,999.99	999,999.99
dd-mmm-yy	999,999	999,999.99	999,999.99
dd-mmm-yy	999,999	999,999.99	999,999.99
dd-mmm-yy	999,999	999,999.99	999,999.99
dd-mmm-yy	999,999	999,999.99	999,999.99
dd-mmm-yy	999,999	999,999.99	999,999.99
dd-mmm-yy	999,999	999,999.99	999,999.99
dd-mmm-yy	999,999	999,999.99	999,999.99
dd-mmm-yy	999,999	999,999.99	999,999.99
dd-mmm-yy	999,999	999,999.99	999,999.99
dd-mmm-yy	999,999	999,999.99	999,999.99
dd-mmm-yy	999,999	999,999.99	999,999.99
dd-mmm-yy	999,999	999,999.99	999,999.99
dd-mmm-yy	999,999	999,999.99	999,999.99
dd-mmm-yy	999,999	999,999.99	999,999.99
dd-mmm-yy	999,999	999,999.99	999,999.99
dd-mmm-yy	999,999	999,999.99	999,999.99
dd-mmm-yy	999,999	999,999.99	999,999.99
dd-mmm-yy	999,999	999,999.99	999,999.99
dd-mmm-yy	999,999	999,999.99	999,999.99
dd-mmm-yy	999,999	999,999.99	999,999.99
dd-mmm-yy	999,999	999,999.99	999,999.99
Total	999,999	999,999.99	999,999.99

เอกสารหมายเลข 7-ใบแจ้งหนี้เรียกเก็บค่าตอบแทนการเชื่อมต่อโครงข่าย

ที่ xxxxxxxxxxxxx

วันที่ xxxxxxxxxx

เรื่อง ขอนำส่งใบแจ้งหนี้ค่าตอบแทนการบริการเชื่อมต่อโครงข่าย เดือนxxxxxxxxx

เรียน ผู้อำนวยการ xxxxxxxxxxxxxxxxxxxxxxxxxx
บริษัท xxxxxxxxxxxxxxxxxxx

อ้างถึง 1. ประกาศคณะกรรมการกิจการโทรคมนาคมว่าด้วยการใช้และเชื่อมต่อโครงข่ายโทรคมนาคม พ.ศ.2549
2. สัญญาการเชื่อมต่อโครงข่ายโทรคมนาคมระหว่าง บริษัท xxxxx และบริษัท yyyy

สิ่งที่ส่งมาด้วย ใบแจ้งหนี้ค่าตอบแทนการเชื่อมต่อโครงข่ายโทรคมนาคมประจำเดือนxxxxxxxxxx ลงวันที่ xxxxxxxxxx

Voice	ใบแจ้งหนี้เลขที่ xxxx	จำนวนเงิน	nnn,nnn.nn บาท
SMS	ใบแจ้งหนี้เลขที่ xxxx	จำนวนเงิน	nnn,nnn.nn บาท
MMS	ใบแจ้งหนี้เลขที่ xxxx	จำนวนเงิน	nnn,nnn.nn บาท

ตามที่ บริษัท xxx จำกัด ("บริษัทฯ") และ บริษัท xxx จำกัด (มหาชน) ("xxx") ได้ร่วมลงนามในสัญญาการเชื่อมต่อโครงข่ายโทรคมนาคม ภายใต้บทบัญญัติของประกาศคณะกรรมการกิจการโทรคมนาคมแห่งชาติ ("กทช.") ว่าด้วยการใช้และเชื่อมต่อโครงข่ายโทรคมนาคม พ.ศ. 2549 เพื่อเป็นการสนองตอบต่อเจตนารมณ์ของ กทช. ในวัตถุประสงค์ที่จะส่งเสริมและสนับสนุนการแข่งขันและพัฒนาอุตสาหกรรมโทรคมนาคมให้เป็นไปอย่างมีประสิทธิภาพบนพื้นฐานของหลักการแข่งขันโดยเสรีอย่างเป็นธรรม ตามประกาศและสัญญาที่ อ้างถึง 1 และ 2

ในการนี้ บริษัทฯ จึงใคร่ขอนำส่งใบแจ้งหนี้ค่าเชื่อมต่อโครงข่ายโทรคมนาคม เดือนxxxxxxxxxx รายละเอียดตามสิ่งที่ส่งมาด้วย

จึงเรียนมาเพื่อโปรดทราบ

ขอแสดงความนับถือ

(xxxxxxxxxxxxxxxxxx)
ผู้อำนวยการสายงานบัญชี

ได้รับต้นฉบับแล้ว
ลงชื่อ _____
วันที่ _____

ใบแจ้งหนี้
INVOICE

บริษัท xxxxxxxxxxxxxxxxx
xxxxxxxxxxxxxxxxxxxx
ที่อยู่xxxxxxxxxxxxxxxxxxxxxxxxxxxxxxxxxxxxxxxx

เลขที่ประจำตัวผู้เสียภาษีอากร/TAX ID xxxxxxxxxx

YYYYYYYYYYYYYYYYY

YYYYYYYYYYYYYYYYYY
YYYYYYYYYYYYYYYYYY

วันที่ : xxxxxxxxxx
เลขที่ใบแจ้งหนี้ : .....
เงื่อนไขการชำระเงิน : 30 วัน
วันครบกำหนดชำระเงิน : xxxxxxxxxxxxxxxx
ค่าบริการระหว่างวันที่ : xx xxxx - xx xxxx

รายการ Details	จำนวนนาที Minutes	ราคาต่อนาที Price per Minute	จำนวนเงิน (บาท) Total Amount (Baht)
ค่าเชื่อมต่อโครงข่ายโทรคมนาคมสำหรับบริการ ทราฟฟิคเสียง (Traffic Interconnection Charge - Voice)			
ค่าเชื่อมต่อโครงข่ายโทรคมนาคม แบบเรียกจากจุดเริ่มต้น (Call Origination Charge)	xxx,xxx.xx	a.aa	xxx,xxx.xx
ค่าเชื่อมต่อโครงข่ายโทรคมนาคม แบบเรียกตรงถึงจุดปลายทาง (Call Termination Charge)	xxx,xxx.xx	a.aa	xxx,xxx.xx
ค่าเชื่อมต่อโครงข่ายโทรคมนาคม แบบเรียกผ่านภายในโครงข่าย (Call Intra Transit Charge)	xxx,xxx.xx	a.aa	xxx,xxx.xx
ค่าเชื่อมต่อโครงข่ายโทรคมนาคม แบบเรียกผ่านภายนอกโครงข่าย (Call Inter Transit Charge)	xxx,xxx.xx	a.aa	xxx,xxx.xx
รวม (Total)	xxx,xxx.xx	-	xxx,xxx.xx
ภาษีมูลค่าเพิ่ม 7% (VAT 7%)			x,xxx.xx
รวมจำนวนเงินทั้งสิ้น (Grand Total)			**xxx,xxx.xx** (aaaaaaaaaaaaaaaaaaa)

บริษัท xxxxxxxxxxx

ผู้อนุมัติ

Original

เอกสารหมายเลข 7-V-ใบแจ้งหนี้เรียกเก็บค่าตอบแทนการเชื่อมต่อโครงข่าย

Operator B Monthly Report - Voice

Carrier	Operator A
Month	MMM-YYYY

Date	Call				Duration (Minute)				Amount (Baht)			
	Terminate	Intra Transit	Iner Transit	Total	Terminate	Intra Transit	Iner Transit	Total	Terminate	Intra Transit	Iner Transit	Total
dd-mmm-yy	999,999	999,999	999,999	999,999	999,999.99	999,999.99	999,999.99	999,999.99	999,999.99	999,999.99	999,999.99	999,999.99
dd-mmm-yy	999,999	999,999	999,999	999,999	999,999.99	999,999.99	999,999.99	999,999.99	999,999.99	999,999.99	999,999.99	999,999.99
dd-mmm-yy	999,999	999,999	999,999	999,999	999,999.99	999,999.99	999,999.99	999,999.99	999,999.99	999,999.99	999,999.99	999,999.99
dd-mmm-yy	999,999	999,999	999,999	999,999	999,999.99	999,999.99	999,999.99	999,999.99	999,999.99	999,999.99	999,999.99	999,999.99
dd-mmm-yy	999,999	999,999	999,999	999,999	999,999.99	999,999.99	999,999.99	999,999.99	999,999.99	999,999.99	999,999.99	999,999.99
dd-mmm-yy	999,999	999,999	999,999	999,999	999,999.99	999,999.99	999,999.99	999,999.99	999,999.99	999,999.99	999,999.99	999,999.99
dd-mmm-yy	999,999	999,999	999,999	999,999	999,999.99	999,999.99	999,999.99	999,999.99	999,999.99	999,999.99	999,999.99	999,999.99
dd-mmm-yy	999,999	999,999	999,999	999,999	999,999.99	999,999.99	999,999.99	999,999.99	999,999.99	999,999.99	999,999.99	999,999.99
dd-mmm-yy	999,999	999,999	999,999	999,999	999,999.99	999,999.99	999,999.99	999,999.99	999,999.99	999,999.99	999,999.99	999,999.99
dd-mmm-yy	999,999	999,999	999,999	999,999	999,999.99	999,999.99	999,999.99	999,999.99	999,999.99	999,999.99	999,999.99	999,999.99
dd-mmm-yy	999,999	999,999	999,999	999,999	999,999.99	999,999.99	999,999.99	999,999.99	999,999.99	999,999.99	999,999.99	999,999.99
dd-mmm-yy	999,999	999,999	999,999	999,999	999,999.99	999,999.99	999,999.99	999,999.99	999,999.99	999,999.99	999,999.99	999,999.99
dd-mmm-yy	999,999	999,999	999,999	999,999	999,999.99	999,999.99	999,999.99	999,999.99	999,999.99	999,999.99	999,999.99	999,999.99
dd-mmm-yy	999,999	999,999	999,999	999,999	999,999.99	999,999.99	999,999.99	999,999.99	999,999.99	999,999.99	999,999.99	999,999.99
dd-mmm-yy	999,999	999,999	999,999	999,999	999,999.99	999,999.99	999,999.99	999,999.99	999,999.99	999,999.99	999,999.99	999,999.99
dd-mmm-yy	999,999	999,999	999,999	999,999	999,999.99	999,999.99	999,999.99	999,999.99	999,999.99	999,999.99	999,999.99	999,999.99
dd-mmm-yy	999,999	999,999	999,999	999,999	999,999.99	999,999.99	999,999.99	999,999.99	999,999.99	999,999.99	999,999.99	999,999.99
dd-mmm-yy	999,999	999,999	999,999	999,999	999,999.99	999,999.99	999,999.99	999,999.99	999,999.99	999,999.99	999,999.99	999,999.99
dd-mmm-yy	999,999	999,999	999,999	999,999	999,999.99	999,999.99	999,999.99	999,999.99	999,999.99	999,999.99	999,999.99	999,999.99
dd-mmm-yy	999,999	999,999	999,999	999,999	999,999.99	999,999.99	999,999.99	999,999.99	999,999.99	999,999.99	999,999.99	999,999.99
dd-mmm-yy	999,999	999,999	999,999	999,999	999,999.99	999,999.99	999,999.99	999,999.99	999,999.99	999,999.99	999,999.99	999,999.99
dd-mmm-yy	999,999	999,999	999,999	999,999	999,999.99	999,999.99	999,999.99	999,999.99	999,999.99	999,999.99	999,999.99	999,999.99
dd-mmm-yy	999,999	999,999	999,999	999,999	999,999.99	999,999.99	999,999.99	999,999.99	999,999.99	999,999.99	999,999.99	999,999.99
dd-mmm-yy	999,999	999,999	999,999	999,999	999,999.99	999,999.99	999,999.99	999,999.99	999,999.99	999,999.99	999,999.99	999,999.99
dd-mmm-yy	999,999	999,999	999,999	999,999	999,999.99	999,999.99	999,999.99	999,999.99	999,999.99	999,999.99	999,999.99	999,999.99
dd-mmm-yy	999,999	999,999	999,999	999,999	999,999.99	999,999.99	999,999.99	999,999.99	999,999.99	999,999.99	999,999.99	999,999.99
dd-mmm-yy	999,999	999,999	999,999	999,999	999,999.99	999,999.99	999,999.99	999,999.99	999,999.99	999,999.99	999,999.99	999,999.99
dd-mmm-yy	999,999	999,999	999,999	999,999	999,999.99	999,999.99	999,999.99	999,999.99	999,999.99	999,999.99	999,999.99	999,999.99
dd-mmm-yy	999,999	999,999	999,999	999,999	999,999.99	999,999.99	999,999.99	999,999.99	999,999.99	999,999.99	999,999.99	999,999.99
Grand Total	999,999	999,999	999,999	999,999	999,999.99	999,999.99	999,999.99	999,999.99	999,999.99	999,999.99	999,999.99	999,999.99

ใบแจ้งหนี้
INVOICE

บริษัท xxxxxxxxxxxxxxxxx
xxxxxxxxxxxxxxxxxxx

ที่อยู่ xxxxxxxxxxxxxxxxxxxxxxxxxxxxx

เลขที่ประจำตัวผู้เสียภาษีอากร/TAX ID xxxxxxxxxxx

YYYYYYYYYYYYYYYYY

YYYYYYYYYYYYYYYYYYY
YYYYYYYYYYYYYYYYYYY

วันที่ : xxxxxxxxxx
เลขที่ใบแจ้งหนี้ : .....
เงื่อนไขการชำระเงิน : 30 วัน
วันครบกำหนดชำระเงิน : xxxxxxxxxx
ค่าบริการระหว่างวันที่ : xx xxxx - xx xxxx

รายการ Details	**จำนวนหน่วย** Unit	**ราคาต่อหน่วย** Price per Unit	**จำนวนเงิน (บาท)** Total Amount (Baht)
ค่าเชื่อมต่อโครงข่ายโทรคมนาคมสำหรับบริการ ข้อความสั้น (Traffic Interconnection Charge - Short Messaging Service)			
ค่าเชื่อมต่อโครงข่ายสำหรับบริการ SMS - Message	xxx,xxx.xx	a.aa	xxx,xxx.xx
รวม (Total)	xxx,xxx.xx	-	xxx,xxx.xx
ภาษีมูลค่าเพิ่ม 7% (VAT 7%)			x,xxx.xx
รวมจำนวนเงินทั้งสิ้น (Grand Total)			**xxx,xxx.xx** (aaaaaaaaaaaaaaaaaaa)

บริษัท xxxxxxxxxxx

ผู้อนุมัติ

Original

Operator B Monthly Report - SMS

Carrier	Operator A
Month	MMM-YYYY

Date	Operator B (IN)	
	Transaction	Amount
dd-mmm-yy	999,999	999,999.99
dd-mmm-yy	999,999	999,999.99
dd-mmm-yy	999,999	999,999.99
dd-mmm-yy	999,999	999,999.99
dd-mmm-yy	999,999	999,999.99
dd-mmm-yy	999,999	999,999.99
dd-mmm-yy	999,999	999,999.99
dd-mmm-yy	999,999	999,999.99
dd-mmm-yy	999,999	999,999.99
dd-mmm-yy	999,999	999,999.99
dd-mmm-yy	999,999	999,999.99
dd-mmm-yy	999,999	999,999.99
dd-mmm-yy	999,999	999,999.99
dd-mmm-yy	999,999	999,999.99
dd-mmm-yy	999,999	999,999.99
dd-mmm-yy	999,999	999,999.99
dd-mmm-yy	999,999	999,999.99
dd-mmm-yy	999,999	999,999.99
dd-mmm-yy	999,999	999,999.99
dd-mmm-yy	999,999	999,999.99
dd-mmm-yy	999,999	999,999.99
dd-mmm-yy	999,999	999,999.99
dd-mmm-yy	999,999	999,999.99
dd-mmm-yy	999,999	999,999.99
dd-mmm-yy	999,999	999,999.99
dd-mmm-yy	999,999	999,999.99
dd-mmm-yy	999,999	999,999.99
dd-mmm-yy	999,999	999,999.99
dd-mmm-yy	999,999	999,999.99
dd-mmm-yy	999,999	999,999.99
Total	999,999	999,999.99

ใบแจ้งหนี้
INVOICE

บริษัท xxxxxxxxxxxxxxxxxx
xxxxxxxxxxxxxxxxxxxx

ที่อยู่ xxxxxxxxxxxxxxxxxxxxxxxxxxxxxxxxxxxxxxxxxxxx

เลขที่ประจำตัวผู้เสียภาษีอากร/TAX ID xxxxxxxxxxx

YYYYYYYYYYYYYYYYY

YYYYYYYYYYYYYYYYYYY
YYYYYYYYYYYYYYYYYYY

วันที่ : xxxxxxxx
เลขที่ใบแจ้งหนี้ : .....
เงื่อนไขการชำระเงิน : 30 วัน
วันครบกำหนดชำระเงิน : xxxxxxxx
ค่าบริการระหว่างวันที่ : xx xxxx - xx xxxx

รายการ Details	**จำนวนหน่วย** Unit	**ราคาต่อหน่วย** Price per Unit	**จำนวนเงิน (บาท)** Total Amount (Baht)
ค่าเชื่อมต่อโครงข่ายโทรคมนาคมสำหรับบริการ ข้อความมัลติมีเดีย (Traffic Interconnection Charge - Multimedia Messaging Service)			
ค่าเชื่อมต่อโครงข่ายสำหรับบริการ MMS - Message	xxx,xxx.xx	a.aa	xxx,xxx.xx
ค่าเชื่อมต่อโครงข่ายสำหรับบริการ MMS - Mbyte	xxx,xxx.xx	a.aa	xxx,xxx.xx
รวม (Total)	xxx,xxx.xx	-	xxx,xxx.xx
ภาษีมูลค่าเพิ่ม 7% (VAT 7%)			x,xxx.xx
รวมจำนวนเงินทั้งสิ้น (Grand Total)			**xxx,xxx.xx** (aaaaaaaaaaaaaaaaaaa)

บริษัท xxxxxxxxxxx

ผู้อนุมัติ

Original

เอกสารหมายเลข 7-M-ใบแจ้งหนี้เรียกเก็บค่าตอบแทนการเชื่อมต่อโครงข่าย

Operator B Monthly Report - MMS

Carrier	Operator A
Month	MMM-YYYY

Date	Operator B (IN)		
	Transaction	Size (MByte)	Amount
dd-mmm-yy	999,999	999,999.99	999,999.99
dd-mmm-yy	999,999	999,999.99	999,999.99
dd-mmm-yy	999,999	999,999.99	999,999.99
dd-mmm-yy	999,999	999,999.99	999,999.99
dd-mmm-yy	999,999	999,999.99	999,999.99
dd-mmm-yy	999,999	999,999.99	999,999.99
dd-mmm-yy	999,999	999,999.99	999,999.99
dd-mmm-yy	999,999	999,999.99	999,999.99
dd-mmm-yy	999,999	999,999.99	999,999.99
dd-mmm-yy	999,999	999,999.99	999,999.99
dd-mmm-yy	999,999	999,999.99	999,999.99
dd-mmm-yy	999,999	999,999.99	999,999.99
dd-mmm-yy	999,999	999,999.99	999,999.99
dd-mmm-yy	999,999	999,999.99	999,999.99
dd-mmm-yy	999,999	999,999.99	999,999.99
dd-mmm-yy	999,999	999,999.99	999,999.99
dd-mmm-yy	999,999	999,999.99	999,999.99
dd-mmm-yy	999,999	999,999.99	999,999.99
dd-mmm-yy	999,999	999,999.99	999,999.99
dd-mmm-yy	999,999	999,999.99	999,999.99
dd-mmm-yy	999,999	999,999.99	999,999.99
dd-mmm-yy	999,999	999,999.99	999,999.99
dd-mmm-yy	999,999	999,999.99	999,999.99
dd-mmm-yy	999,999	999,999.99	999,999.99
dd-mmm-yy	999,999	999,999.99	999,999.99
dd-mmm-yy	999,999	999,999.99	999,999.99
dd-mmm-yy	999,999	999,999.99	999,999.99
Total	999,999	999,999.99	999,999.99

AAA-BBB MONTH/YEAR Invoice Settlement (VOICE+MMS+SMS)

Dued Date on XXXXXXXXX Settle on XXXXXXXXX

Invoices	Amt. before VAT	VAT
Voice	xxx,xxx.xx	xx,xxx.xx
SMS	xxx,xxx.xx	xx,xxx.xx
MMS	xxx,xxx.xx	xx,xxx.xx

Invoices	Amt. before VAT	VAT
Voice	xxx,xxx.xx	xx,xxx.xx
SMS	xxx,xxx.xx	xx,xxx.xx
MMS	xxx,xxx.xx	xx,xxx.xx

AAA Invoice V+M+S (send on XXXXXXXXX)

Amt. Before VAT	xxx,xxx.xx	
VAT	xx,xxx.xx	
Total Amount	xxx,xxx.xx	ใบเสร็จ, Tax Invoice จาก AAA
Withholding Tax.	xx,xxx.xx	หนังสือหัก ณ ที่จ่าย จาก BBB
Amt. After Tax.	**xxx,xxx.xx**	เช็คจาก BBB

BBB Invoice V+M+S (send on XXXXXXXXXXX)

Amt. Before VAT	xxx,xxx.xx	
VAT	xx,xxx.xx	
Total Amount	xxx,xxx.xx	ใบเสร็จจาก BBB
Withholding Tax.	xx,xxx.xx	หนังสือหัก ณ ที่จ่าย จาก AAA
Amt. After Tax.	**xxx,xxx.xx**	เช็คจาก AAA

BBB dispute AAA	BBB Amt.	Dispute Amt.
Month/Year Voice (x.xx%	xxx,xxx.xx	xx,xxx.xx

AAA dispute BBB	AAA Amt.	Dispute Amt.
Month/Year Voice (x.xx%)	xxx,xxx.xx	xx,xxx.xx

Revised AAA Invoice

Amt. Before VAT	xxx,xxx.xx	Net with Dispute
VAT	xx,xxx.xx	Net with Dispute
Total Amount	xxx,xxx.xx	ใบเสร็จ, Tax Invoice จาก AAA
Withholding Tax.	xx,xxx.xx	หนังสือหัก ณ ที่จ่าย จาก BBB
Amt. After Tax.	**xxx,xxx.xx**	เช็คจาก BBB

Revised BBB Invoice

Amt. Before VAT	xxx,xxx.xx	Net with Dispute
VAT	xx,xxx.xx	Net with Dispute
Total Amount	xxx,xxx.xx	ใบเสร็จจาก BBB
Withholding Tax.	xx,xxx.xx	หนังสือหัก ณ ที่จ่าย จาก AAA
Amt. After Tax.	**xxx,xxx.xx**	เช็คจาก AAA

Net Settlement Amount

Calculation by Net.

AAA Amount after TAX	xxx,xxx.xx	
BBB Amount after TAX	xxx,xxx.xx	
Net Paid Amount by AAA	**xx,xxx.xx**	CHQ from BBB to AAA

เอกสารหมายเลข 9-บันทึกแจ้งความแตกต่างข้อมูลการใช้บริการ กรณีมากกว่าค่าที่กำหนด

ที่ xxxxxxxxxxxx

วันที่ xxxxxxxxxxxx

เรื่อง ขอให้ตรวจสอบข้อมูลค่าบริการเชื่อมต่อโครงข่าย VOICE เดือนxxxxxxxxxxxxx

เรียน ผู้อำนวยการ xxxxxxxxxxxxxxxxxxxxxxxxx
บริษัท xxxxxxxxxxxxxxxxxx

อ้างถึง ใบแจ้งหนี้ค่าเชื่อมต่อโครงข่ายโทรคมนาคม ประจำเดือนxxxxxxxxxx
ของ บริษัท xxxxxxxxxxxxxxxxxxxxxxxxxxxx ลงวันที่ xxxxxxxxxxxxx เลขที่ xxxxxxxxxxxxxxx

สิ่งที่ส่งมาด้วย ผลการเปรียบเทียบข้อมูลบริการเชื่อมต่อโครงข่าย VOICE ประจำเดือนxxxxxxxxxxxxx

ตามที่ บริษัท xxxxxxxxxxxxxxxx ("AAA") ได้นำส่งใบแจ้งหนี้ให้แก่บริษัท yyyyyyyyyyy ("บริษัทฯ") เพื่อเรียกเก็บค่าบริการเชื่อมต่อโครงข่าย VOICE ประจำเดือน xxxxxxxxxxxxx ตามหนังสือที่อ้างถึง ความละเอียดทราบแล้วนั้น

บริษัทฯ ได้ดำเนินการตรวจสอบเพื่อเปรียบเทียบข้อมูล พบว่าข้อมูลของบริการเชื่อมต่อโครงข่าย VOICE ของ AAA มีจำนวนที่มากกว่าข้อมูลของบริษัทฯ กว่าร้อยละ x.xx คิดเป็นจำนวนเงิน xxx,xxx.xx บาท ด้วยเหตุที่ยอดผลต่างตามใบแจ้งหนี้ของบริการเชื่อมต่อโครงข่าย VOICE นั้นสูงกว่าร้อยละ x ตามข้อตกลงการเชื่อมต่อโครงข่ายโทรคมนาคม บริษัทฯ จะดำเนินการชำระเงินค่าบริการเชื่อมต่อ VOICE ตามข้อมูลที่บันทึกได้ของบริษัทฯ เป็นจำนวนเงิน xxx,xxx.xx บาท (ไม่รวม vat) และจากผลการเปรียบเทียบข้อมูลตามสิ่งที่ส่งมาด้วย บริษัทฯ จึงเสนอให้ AAA ตรวจสอบข้อมูลดังกล่าว และกรุณาแจ้งผลให้บริษัทฯ ทราบด้วย จักเป็นพระคุณยิ่ง

จึงเรียนมาเพื่อโปรดทราบ

ขอแสดงความนับถือ

(xxxxxxxxxxxxxxxxx)
ผู้อำนวยการสายงานบัญชี

ได้รับต้นฉบับแล้ว
ลงชื่อ _____
วันที่ _____

เอกสารหมายเลข 10-บันทึกแจ้งผลการตรวจสอบความแตกต่างข้อมูลการใช้บริการ
(กรณีใบแจ้งหนี้ถูกต้อง)

ที่ xxxxxxxxxx

วันที่ xx xxxxxxx xxxx

เรื่อง แจ้งผลการตรวจสอบความแตกต่างข้อมูลการใช้บริการ VOICE เดือน xxxxxxx xxxx
และขอยกเลิกหนังสือเลขที่ xxxxxxxxxxxxxx ลงวันที่ xx xxxxxxx xxxx

เรียน ผู้อำนวยการxxxxxxxxxxxxxxxxxxxxxxxxxx
บริษัท xxxxxxxxxxxxxxxxxxxxxxxxxxxxxx

อ้างถึง หนังสือ บริษัท yyyyyyyyyyyyyyyyyyyyy เลขที่ xxxxxxxxx ลงวันที่ xx xxxxxxxx xxxx

ตามที่ บริษัท yyyyyyyyyyyyyyyyy จำกัด ("บริษัทฯ") ได้นำส่งหนังสือ ขอให้ตรวจสอบข้อมูลค่าบริการเชื่อมต่อโครงข่าย VOICE เดือน xxxxxxx xxxx ให้แก่ บริษัท xxxxxxxxxxxxxxx ("AAA") ตามหนังสือที่อ้างถึง ความละเอียดทราบแล้วนั้น

จากการตรวจสอบร่วมกันทั้งสองฝ่าย พบว่า ข้อมูลตามใบแจ้งหนี้ของ AAA ถูกต้อง บริษัทฯ จึงขอแจ้งยกเลิกหนังสือตามที่อ้างถึง และจะดำเนินการชำระเงินส่วนที่ชำระขาด เป็นจำนวนเงิน x,xxx.xx บาท รวมทั้ง ดอกเบี้ยจากการชำระล่าช้าเป็นจำนวนเงิน xxx.xx บาท ให้แก่ AAA ในวันที่ xx xxxxxxx xxxx ต่อไป

จึงเรียนมาเพื่อโปรดทราบ

ขอแสดงความนับถือ

(xxxxxxxxxxxxxxx)

ผู้อำนวยการสายงานบัญชี

ได้รับต้นฉบับแล้ว

ลงชื่อ _____

วันที่ _____

เอกสารหมายเลข 11-บันทึกแจ้งผลการตรวจสอบความแตกต่างข้อมูลการใช้บริการ (กรณีใบแจ้งหนี้ไม่ถูกต้อง)

ที่ xxxxxxxxxx

วันที่ xx xxxxxxx xxxx

เรื่อง แจ้งผลการตรวจสอบความแตกต่างข้อมูลการใช้บริการ
และขอนำส่งใบลดหนี้ค่าเชื่อมต่อโครงข่ายโทรคมนาคม VOICE เดือน xxxxxxx xxxx

เรียน ผู้อำนวยการxxxxxxxxxxxxxxxxxxxxxxxxxx
บริษัท xxxxxxxxxxxxxxxxx

อ้างถึง หนังสือ บริษัท xxxxxxxxxxxxxxx เลขที่ xxxxxxxxx ลงวันที่ xx xxxxxxxx xxxx

สิ่งที่ส่งมาด้วย
ใบลดหนี้ค่าเชื่อมต่อโครงข่ายโทรคมนาคม VOICE เดือน xxxxxxx xxxx
ของ บริษัท yyyyyyyyyyyyyy เลขที่ xxxxxxxxx ลงวันที่ xx xxxxxxxx xxxx

ตามที่ บริษัท xxxxxxxxxxxxxxx ("AAA") ได้นำส่งหนังสือ ขอให้ตรวจสอบข้อมูลค่าบริการเชื่อมต่อโครงข่าย VOICE เดือน xxxxxxx xxxx ให้แก่ บริษัท yyyyyyyyyyyyy ("บริษัทฯ") ตามหนังสือที่อ้างถึงความละเอียดทราบแล้วนั้น

จากการตรวจสอบร่วมกันทั้งสองฝ่าย พบว่า ข้อมูลตามใบแจ้งหนี้ของ บริษัทฯ ไม่ถูกต้อง บริษัทฯ จึงขอนำส่งใบลดหนี้ค่าเชื่อมต่อโครงข่าย VOICE เดือน xxxxxxx xxxx รายละเอียดตามสิ่งที่ส่งมาด้วย

จึงเรียนมาเพื่อโปรดทราบ

ขอแสดงความนับถือ

(xxxxxxxxxxxxxxx)

ผู้อำนวยการสายงานบัญชี

ได้รับต้นฉบับแล้ว

ลงชื่อ _____

วันที่ _____

เอกสารหมายเลข 12-บันทึกแจ้งความแตกต่างข้อมูลการใช้บริการ กรณีน้อยกว่าหรือเท่ากับค่าที่กำหนด

ที่ xxxxxxxxxxxx

วันที่ xx xxxxxx xxxx

เรื่อง ขอให้ตรวจสอบข้อมูลค่าบริการเชื่อมต่อโครงข่าย VOICE เดือน xxxxxx xxxx

เรียน ผู้อำนวยการ xxxxxxxxxxxxxxxxxxxxxxxxx
บริษัท xxxxxxxxxxxxxxxxxx

อ้างถึง ใบแจ้งหนี้ค่าเชื่อมต่อโครงข่ายโทรคมนาคม ประจำเดือน xxxxxx xxxx
ของ บริษัท xxxxxxxxxxxxxxxxxxxxxxxxxxxx ลงวันที่ xxxxxx xxxx เลขที่ xxxxxxxxxxxxxxx

สิ่งที่ส่งมาด้วย ผลการเปรียบเทียบข้อมูลบริการเชื่อมต่อโครงข่าย VOICE ประจำเดือน xxxxxx xxxx

ตามที่ บริษัท xxxxxxxxxxxxxxxx ("AAA") ได้นำส่งใบแจ้งหนี้ให้แก่บริษัท yyyyyyyyyyy ("บริษัทฯ") เพื่อเรียกเก็บค่าบริการเชื่อมต่อโครงข่าย VOICE ประจำเดือน มิถุนายน 2553 ตามหนังสือที่อ้างถึง ความละเอียดทราบแล้วนั้น

บริษัทฯ ได้ดำเนินการตรวจสอบเพื่อเปรียบเทียบข้อมูล พบว่าข้อมูลของบริการเชื่อมต่อโครงข่าย VOICE ของ AAA มีจำนวนที่มากกว่าข้อมูลของบริษัทฯ กว่าร้อยละ x.xx คิดเป็นจำนวนเงิน xxx,xxx.xx บาท ด้วยเหตุที่ยอดผลต่างตามใบแจ้งหนี้ของบริการเชื่อมต่อโครงข่าย VOICE นั้นต่ำกว่าร้อยละ x ตามข้อตกลงการเชื่อมต่อโครงข่ายโทรคมนาคม บริษัทฯ จะดำเนินการชำระเงินค่าบริการเชื่อมต่อ VOICE ตามใบแจ้งหนี้ที่ได้รับจาก AAA และจากผลการเปรียบเทียบข้อมูลตามสิ่งที่ส่งมาด้วย บริษัทฯ จึงเสนอให้ AAA ตรวจสอบข้อมูลดังกล่าว และกรุณาแจ้งผลให้บริษัทฯ ทราบด้วย จักเป็นพระคุณยิ่ง

จึงเรียนมาเพื่อโปรดทราบ

ขอแสดงความนับถือ

(xxxxxxxxxxxxxxxxxx)
ผู้อำนวยการสายงานบัญชี

ได้รับต้นฉบับแล้ว
ลงชื่อ _____
วันที่ _____

เอกสารหมายเลข 13-บันทึกแจ้งผลการตรวจสอบความแตกต่างข้อมูลการใช้บริการน้อยกว่าค่าที่กำหนด (กรณีใบแจ้งหนี้ถูกต้อง)

ที่ xxxxxxxxxx

วันที่ xx xxxxxxx xxxx

เรื่อง แจ้งผลการตรวจสอบความแตกต่างข้อมูลการใช้บริการ

เรียน ผู้อำนวยการxxxxxxxxxxxxxxxxxxxxxxxxxx
บริษัท xxxxxxxxxxxxxxxx

อ้างถึง หนังสือ บริษัท xxxxxxxxxxxxxxxx เลขที่ xxxxxxxx ลงวันที่ xx xxxxxxx xxxx

ตามที่ บริษัท yyyyyyyyyyyyyyyy ("บริษัทฯ") ได้นำส่งหนังสือ ขอให้ตรวจสอบข้อมูลค่าบริการเชื่อมต่อโครงข่าย VOICE เดือน xxxxxx xxxx ให้แก่ บริษัท xxxxxxxxx ("AAA") ตามหนังสือที่อ้างถึง ความละเอียดทราบแล้วนั้น

จากการตรวจสอบร่วมกันทั้งสองฝ่าย พบว่า ข้อมูลตามใบแจ้งหนี้ของ AAA ถูกต้อง บริษัทฯ จึงขอยกเลิกหนังสือโต้แย้ง ตามอ้างถึงดังกล่าว

จึงเรียนมาเพื่อโปรดทราบ

ขอแสดงความนับถือ

(xxxxxxxxxxxxxxx)

ผู้อำนวยการสายงานบัญชี

ได้รับต้นฉบับแล้ว

ลงชื่อ _____

วันที่ _____

เอกสารหมายเลข 14-บันทึกแจ้งผลการตรวจสอบความแตกต่างข้อมูลการใช้บริการน้อยกว่าค่าที่กำหนด (กรณีใบแจ้งหนี้ไม่ถูกต้อง)

ที่ xxxxxxxxxx

วันที่ xx xxxxxxx xxxx

เรื่อง แจ้งผลการตรวจสอบความแตกต่างข้อมูลการใช้บริการ
และขอนำส่งใบลดหนี้ค่าเชื่อมต่อโครงข่ายโทรคมนาคม VOICE เดือน xxxxxxx xxxx

เรียน ผู้อำนวยการxxxxxxxxxxxxxxxxxxxxxxxxxx
บริษัท xxxxxxxxxxxxxxxx

อ้างถึง หนังสือ บริษัท xxxxxxxxxxxxxxxx เลขที่ xxxxxxxx ลงวันที่ xx xxxxxxx xxxx

สิ่งที่ส่งมาด้วย
ใบลดหนี้ค่าเชื่อมต่อโครงข่ายโทรคมนาคม VOICE เดือน xxxxxxx xxxx
ของ บริษัท yyyyyyyyy เลขที่ xxxxxxxx ลงวันที่ xx xxxxxxx xxxx

ตามที่ บริษัท xxxxxxxxxx ("AAA") ได้นำส่งหนังสือ ขอให้ตรวจสอบข้อมูลค่าบริการเชื่อมต่อโครงข่าย VOICE เดือน xxxxxxx xxxx ให้แก่ บริษัท yyyyyyyy ("บริษัทฯ") ตามหนังสือที่อ้างถึง ความละเอียดทราบแล้วนั้น

จากการตรวจสอบร่วมกันทั้งสองฝ่าย พบว่า ข้อมูลตามใบแจ้งหนี้ของ บริษัทฯ ไม่ถูกต้อง บริษัทฯ จึงขอนำส่งใบลดหนี้ค่าเชื่อมต่อโครงข่าย VOICE เดือน xxxxxxx xxxx รายละเอียดตามสิ่งที่ส่งมาด้วย และจักดำเนินการคืนเงินจำนวน x,xxx.xx บาท (ไม่รวม Vat) ต่อไป

จึงเรียนมาเพื่อโปรดทราบ

ขอแสดงความนับถือ

(xxxxxxxxxxxxxxx)

ผู้อำนวยการสายงานบัญชี

ได้รับต้นฉบับแล้ว

ลงชื่อ _____

วันที่ _____

เอกสารหมายเลข 15-ใบเพิ่มหนี้เรียกเก็บค่าตอบแทนการเชื่อมต่อโครงข่าย

ที่ xxxxxxxxxxxxx

วันที่ xxxxxxx xxxx

เรื่อง ขอนำส่งใบเพิ่มหนี้ค่าตอบแทนการบริการเชื่อมต่อโครงข่าย เดือนxxxxxxx xxxx

เรียน ผู้อำนวยการ xxxxxxxxxxxxxxxxxxxxxxxxxxx
บริษัท xxxxxxxxxxxxxxxxxxx

อ้างถึง 1. ประกาศคณะกรรมการกิจการโทรคมนาคมว่าด้วยการใช้และเชื่อมต่อโครงข่ายโทรคมนาคม พ.ศ.2549
2. สัญญาการเชื่อมต่อโครงข่ายโทรคมนาคมระหว่าง บริษัท xxxxx และบริษัท yyyy

สิ่งที่ส่งมาด้วย ใบเพิ่มหนี้ค่าตอบแทนการเชื่อมต่อโครงข่ายโทรคมนาคมประจำเดือนxxxxxxx xxxx ลงวันที่ xxxxxxx xxxx

Voice	ใบเพิ่มหนี้เลขที่ xxxx	จำนวนเงิน	nnn,nnn.nn บาท
SMS	ใบเพิ่มหนี้เลขที่ xxxx	จำนวนเงิน	nnn,nnn.nn บาท
MMS	ใบเพิ่มหนี้เลขที่ xxxx	จำนวนเงิน	nnn,nnn.nn บาท

ตามที่ บริษัท xxx จำกัด ("บริษัทฯ") และ บริษัท xxx จำกัด (มหาชน) ("xxx") ได้ร่วมลงนามในสัญญาการเชื่อมต่อโครงข่ายโทรคมนาคม ภายใต้บทบัญญัติของประกาศคณะกรรมการกิจการโทรคมนาคมแห่งชาติ ("กทช.") ว่าด้วยการใช้และเชื่อมต่อโครงข่ายโทรคมนาคม พ.ศ. 2549 เพื่อเป็นการสนองตอบต่อเจตนารมณ์ของ กทช. ในวัตถุประสงค์ที่จะส่งเสริมและสนับสนุนการแข่งขันและพัฒนาอุตสาหกรรมโทรคมนาคมให้เป็นไปอย่างมีประสิทธิภาพบนพื้นฐานของหลักการแข่งขันโดยเสรีอย่างเป็นธรรม ตามประกาศและสัญญาที่ อ้างถึง 1 และ 2

ในการนี้ บริษัทฯ จึงใคร่ขอนำส่งใบเพิ่มหนี้ค่าเชื่อมต่อโครงข่ายโทรคมนาคม เดือนxxxxxxx xxxx รายละเอียดตามสิ่งที่ส่งมาด้วย

จึงเรียนมาเพื่อโปรดทราบ

ขอแสดงความนับถือ

(xxxxxxxxxxxxxxxxxx)
ผู้อำนวยการสายงานบัญชี

ได้รับต้นฉบับแล้ว
ลงชื่อ _____
วันที่ _____

เอกสารหมายเลข 15-V-ใบเพิ่มหนี้เรียกเก็บค่าตอบแทนการเชื่อมต่อโครงข่าย

ใบเพิ่มหนี้
DEBIT NOTE

บริษัท xxxxxxxxxxxxxxxxx
xxxxxxxxxxxxxxxxxxx
ที่อยู่ xxxxxx xxxx
เลขที่ประจำตัวผู้เสียภาษีอากร/TAX ID xxxxxxxxxx

YYYYYYYYYYYYYYYY

YYYYYYYYYYYYYYYYYY
YYYYYYYYYYYYYYYYYY

วันที่ : xxxxxx xxxx
เลขที่ใบแจ้งหนี้ : .....
เงื่อนไขการชำระเงิน : 30 วัน
วันครบกำหนดชำระเงิน : xxxxxx xxxx
ค่าบริการระหว่างวันที่ : xx xxxxx - xx xxxx

รายการ Details	จำนวนนาที Minutes	ราคาต่อนาที Price per Minute	จำนวนเงิน (บาท) Total Amount (Baht)
ค่าเชื่อมต่อโครงข่ายโทรคมนาคมสำหรับบริการ ทราฟฟิคเสียง (Traffic Interconnection Charge - Voice)			
ค่าเชื่อมต่อโครงข่ายโทรคมนาคม แบบเรียกจากจุดเริ่มต้น (Call Origination Charge)	xxx,xxx.xx	a.aa	xxx,xxx.xx
ค่าเชื่อมต่อโครงข่ายโทรคมนาคม แบบเรียกตรงถึงจุดปลายทาง (Call Termination Charge)	xxx,xxx.xx	a.aa	xxx,xxx.xx
ค่าเชื่อมต่อโครงข่ายโทรคมนาคม แบบเรียกผ่านภายในโครงข่าย (Call Intra Transit Charge)	xxx,xxx.xx	a.aa	xxx,xxx.xx
ค่าเชื่อมต่อโครงข่ายโทรคมนาคม แบบเรียกผ่านภายนอกโครงข่าย (Call Inter Transit Charge)	xxx,xxx.xx	a.aa	xxx,xxx.xx
รวม (Total)	xxx,xxx.xx	-	xxx,xxx.xx
ภาษีมูลค่าเพิ่ม 7% (VAT 7%)			x,xxx.xx
รวมจำนวนเงินทั้งสิ้น (Grand Total)			**xxx,xxx.xx** (aaaaaaaaaaaaaaaaaaa)

บริษัท xxxxxxxxxxx

ผู้อนุมัติ

Original

Operator B Report - Invoice

Carrier	Operator A
Month	MMM-YYYY

Invoice

Date	Call				Duration (Minute)				Amount (Baht)			
	Terminate	Intra Transit	Inter Transit	Total	Terminate	Intra Transit	Inter Transit	Total	Terminate	Intra Transit	Inter Transit	Total
dd-mmm-yy	[illegible]	[illegible]	[illegible]	[illegible]	[illegible]	[illegible]	[illegible]	[illegible]	[illegible]	[illegible]	[illegible]	[illegible]
dd-mmm-yy	[illegible]	[illegible]	[illegible]	[illegible]	[illegible]	[illegible]	[illegible]	[illegible]	[illegible]	[illegible]	[illegible]	[illegible]
dd-mmm-yy	[illegible]	[illegible]	[illegible]	[illegible]	[illegible]	[illegible]	[illegible]	[illegible]	[illegible]	[illegible]	[illegible]	[illegible]
dd-mmm-yy	[illegible]	[illegible]	[illegible]	[illegible]	[illegible]	[illegible]	[illegible]	[illegible]	[illegible]	[illegible]	[illegible]	[illegible]
dd-mmm-yy	[illegible]	[illegible]	[illegible]	[illegible]	[illegible]	[illegible]	[illegible]	[illegible]	[illegible]	[illegible]	[illegible]	[illegible]
dd-mmm-yy	[illegible]	[illegible]	[illegible]	[illegible]	[illegible]	[illegible]	[illegible]	[illegible]	[illegible]	[illegible]	[illegible]	[illegible]
dd-mmm-yy	[illegible]	[illegible]	[illegible]	[illegible]	[illegible]	[illegible]	[illegible]	[illegible]	[illegible]	[illegible]	[illegible]	[illegible]
dd-mmm-yy	[illegible]	[illegible]	[illegible]	[illegible]	[illegible]	[illegible]	[illegible]	[illegible]	[illegible]	[illegible]	[illegible]	[illegible]
dd-mmm-yy	[illegible]	[illegible]	[illegible]	[illegible]	[illegible]	[illegible]	[illegible]	[illegible]	[illegible]	[illegible]	[illegible]	[illegible]
dd-mmm-yy	[illegible]	[illegible]	[illegible]	[illegible]	[illegible]	[illegible]	[illegible]	[illegible]	[illegible]	[illegible]	[illegible]	[illegible]
dd-mmm-yy	[illegible]	[illegible]	[illegible]	[illegible]	[illegible]	[illegible]	[illegible]	[illegible]	[illegible]	[illegible]	[illegible]	[illegible]
dd-mmm-yy	[illegible]	[illegible]	[illegible]	[illegible]	[illegible]	[illegible]	[illegible]	[illegible]	[illegible]	[illegible]	[illegible]	[illegible]
dd-mmm-yy	[illegible]	[illegible]	[illegible]	[illegible]	[illegible]	[illegible]	[illegible]	[illegible]	[illegible]	[illegible]	[illegible]	[illegible]
dd-mmm-yy	[illegible]	[illegible]	[illegible]	[illegible]	[illegible]	[illegible]	[illegible]	[illegible]	[illegible]	[illegible]	[illegible]	[illegible]
dd-mmm-yy	[illegible]	[illegible]	[illegible]	[illegible]	[illegible]	[illegible]	[illegible]	[illegible]	[illegible]	[illegible]	[illegible]	[illegible]
dd-mmm-yy	[illegible]	[illegible]	[illegible]	[illegible]	[illegible]	[illegible]	[illegible]	[illegible]	[illegible]	[illegible]	[illegible]	[illegible]
dd-mmm-yy	[illegible]	[illegible]	[illegible]	[illegible]	[illegible]	[illegible]	[illegible]	[illegible]	[illegible]	[illegible]	[illegible]	[illegible]
dd-mmm-yy	[illegible]	[illegible]	[illegible]	[illegible]	[illegible]	[illegible]	[illegible]	[illegible]	[illegible]	[illegible]	[illegible]	[illegible]
dd-mmm-yy	[illegible]	[illegible]	[illegible]	[illegible]	[illegible]	[illegible]	[illegible]	[illegible]	[illegible]	[illegible]	[illegible]	[illegible]
dd-mmm-yy	[illegible]	[illegible]	[illegible]	[illegible]	[illegible]	[illegible]	[illegible]	[illegible]	[illegible]	[illegible]	[illegible]	[illegible]
dd-mmm-yy	[illegible]	[illegible]	[illegible]	[illegible]	[illegible]	[illegible]	[illegible]	[illegible]	[illegible]	[illegible]	[illegible]	[illegible]
dd-mmm-yy	[illegible]	[illegible]	[illegible]	[illegible]	[illegible]	[illegible]	[illegible]	[illegible]	[illegible]	[illegible]	[illegible]	[illegible]
dd-mmm-yy	[illegible]	[illegible]	[illegible]	[illegible]	[illegible]	[illegible]	[illegible]	[illegible]	[illegible]	[illegible]	[illegible]	[illegible]
dd-mmm-yy	[illegible]	[illegible]	[illegible]	[illegible]	[illegible]	[illegible]	[illegible]	[illegible]	[illegible]	[illegible]	[illegible]	[illegible]
dd-mmm-yy	[illegible]	[illegible]	[illegible]	[illegible]	[illegible]	[illegible]	[illegible]	[illegible]	[illegible]	[illegible]	[illegible]	[illegible]
dd-mmm-yy	[illegible]	[illegible]	[illegible]	[illegible]	[illegible]	[illegible]	[illegible]	[illegible]	[illegible]	[illegible]	[illegible]	[illegible]
Grand Total	[illegible]	[illegible]	[illegible]	[illegible]	[illegible]	[illegible]	[illegible]	[illegible]	[illegible]	[illegible]	[illegible]	[illegible]

Debit Note

Date	Call				Duration (Minute)				Amount (Baht)			
	Terminate	Intra Transit	Inter Transit	Total	Terminate	Intra Transit	Inter Transit	Total	Terminate	Intra Transit	Inter Transit	Total
dd-mmm-yy	[illegible]	[illegible]	[illegible]	[illegible]	[illegible]	[illegible]	[illegible]	[illegible]	[illegible]	[illegible]	[illegible]	[illegible]
dd-mmm-yy	[illegible]	[illegible]	[illegible]	[illegible]	[illegible]	[illegible]	[illegible]	[illegible]	[illegible]	[illegible]	[illegible]	[illegible]
dd-mmm-yy	[illegible]	[illegible]	[illegible]	[illegible]	[illegible]	[illegible]	[illegible]	[illegible]	[illegible]	[illegible]	[illegible]	[illegible]
dd-mmm-yy	[illegible]	[illegible]	[illegible]	[illegible]	[illegible]	[illegible]	[illegible]	[illegible]	[illegible]	[illegible]	[illegible]	[illegible]
dd-mmm-yy	[illegible]	[illegible]	[illegible]	[illegible]	[illegible]	[illegible]	[illegible]	[illegible]	[illegible]	[illegible]	[illegible]	[illegible]
dd-mmm-yy	[illegible]	[illegible]	[illegible]	[illegible]	[illegible]	[illegible]	[illegible]	[illegible]	[illegible]	[illegible]	[illegible]	[illegible]
dd-mmm-yy	[illegible]	[illegible]	[illegible]	[illegible]	[illegible]	[illegible]	[illegible]	[illegible]	[illegible]	[illegible]	[illegible]	[illegible]
dd-mmm-yy	[illegible]	[illegible]	[illegible]	[illegible]	[illegible]	[illegible]	[illegible]	[illegible]	[illegible]	[illegible]	[illegible]	[illegible]
dd-mmm-yy	[illegible]	[illegible]	[illegible]	[illegible]	[illegible]	[illegible]	[illegible]	[illegible]	[illegible]	[illegible]	[illegible]	[illegible]
dd-mmm-yy	[illegible]	[illegible]	[illegible]	[illegible]	[illegible]	[illegible]	[illegible]	[illegible]	[illegible]	[illegible]	[illegible]	[illegible]
dd-mmm-yy	[illegible]	[illegible]	[illegible]	[illegible]	[illegible]	[illegible]	[illegible]	[illegible]	[illegible]	[illegible]	[illegible]	[illegible]
dd-mmm-yy	[illegible]	[illegible]	[illegible]	[illegible]	[illegible]	[illegible]	[illegible]	[illegible]	[illegible]	[illegible]	[illegible]	[illegible]
dd-mmm-yy	[illegible]	[illegible]	[illegible]	[illegible]	[illegible]	[illegible]	[illegible]	[illegible]	[illegible]	[illegible]	[illegible]	[illegible]
dd-mmm-yy	[illegible]	[illegible]	[illegible]	[illegible]	[illegible]	[illegible]	[illegible]	[illegible]	[illegible]	[illegible]	[illegible]	[illegible]
dd-mmm-yy	[illegible]	[illegible]	[illegible]	[illegible]	[illegible]	[illegible]	[illegible]	[illegible]	[illegible]	[illegible]	[illegible]	[illegible]
dd-mmm-yy	[illegible]	[illegible]	[illegible]	[illegible]	[illegible]	[illegible]	[illegible]	[illegible]	[illegible]	[illegible]	[illegible]	[illegible]
dd-mmm-yy	[illegible]	[illegible]	[illegible]	[illegible]	[illegible]	[illegible]	[illegible]	[illegible]	[illegible]	[illegible]	[illegible]	[illegible]
dd-mmm-yy	[illegible]	[illegible]	[illegible]	[illegible]	[illegible]	[illegible]	[illegible]	[illegible]	[illegible]	[illegible]	[illegible]	[illegible]
dd-mmm-yy	[illegible]	[illegible]	[illegible]	[illegible]	[illegible]	[illegible]	[illegible]	[illegible]	[illegible]	[illegible]	[illegible]	[illegible]
dd-mmm-yy	[illegible]	[illegible]	[illegible]	[illegible]	[illegible]	[illegible]	[illegible]	[illegible]	[illegible]	[illegible]	[illegible]	[illegible]
dd-mmm-yy	[illegible]	[illegible]	[illegible]	[illegible]	[illegible]	[illegible]	[illegible]	[illegible]	[illegible]	[illegible]	[illegible]	[illegible]
dd-mmm-yy	[illegible]	[illegible]	[illegible]	[illegible]	[illegible]	[illegible]	[illegible]	[illegible]	[illegible]	[illegible]	[illegible]	[illegible]
dd-mmm-yy	[illegible]	[illegible]	[illegible]	[illegible]	[illegible]	[illegible]	[illegible]	[illegible]	[illegible]	[illegible]	[illegible]	[illegible]
dd-mmm-yy	[illegible]	[illegible]	[illegible]	[illegible]	[illegible]	[illegible]	[illegible]	[illegible]	[illegible]	[illegible]	[illegible]	[illegible]
Grand Total	[illegible]	[illegible]	[illegible]	[illegible]	[illegible]	[illegible]	[illegible]	[illegible]	[illegible]	[illegible]	[illegible]	[illegible]

New Report

Date	Call				Duration (Minute)				Amount (Baht)			
	Terminate	Intra Transit	Inter Transit	Total	Terminate	Intra Transit	Inter Transit	Total	Terminate	Intra Transit	Inter Transit	Total
dd-mmm-yy	[illegible]	[illegible]	[illegible]	[illegible]	[illegible]	[illegible]	[illegible]	[illegible]	[illegible]	[illegible]	[illegible]	[illegible]
dd-mmm-yy	[illegible]	[illegible]	[illegible]	[illegible]	[illegible]	[illegible]	[illegible]	[illegible]	[illegible]	[illegible]	[illegible]	[illegible]
dd-mmm-yy	[illegible]	[illegible]	[illegible]	[illegible]	[illegible]	[illegible]	[illegible]	[illegible]	[illegible]	[illegible]	[illegible]	[illegible]
dd-mmm-yy	[illegible]	[illegible]	[illegible]	[illegible]	[illegible]	[illegible]	[illegible]	[illegible]	[illegible]	[illegible]	[illegible]	[illegible]
dd-mmm-yy	[illegible]	[illegible]	[illegible]	[illegible]	[illegible]	[illegible]	[illegible]	[illegible]	[illegible]	[illegible]	[illegible]	[illegible]
dd-mmm-yy	[illegible]	[illegible]	[illegible]	[illegible]	[illegible]	[illegible]	[illegible]	[illegible]	[illegible]	[illegible]	[illegible]	[illegible]
dd-mmm-yy	[illegible]	[illegible]	[illegible]	[illegible]	[illegible]	[illegible]	[illegible]	[illegible]	[illegible]	[illegible]	[illegible]	[illegible]
dd-mmm-yy	[illegible]	[illegible]	[illegible]	[illegible]	[illegible]	[illegible]	[illegible]	[illegible]	[illegible]	[illegible]	[illegible]	[illegible]
dd-mmm-yy	[illegible]	[illegible]	[illegible]	[illegible]	[illegible]	[illegible]	[illegible]	[illegible]	[illegible]	[illegible]	[illegible]	[illegible]
dd-mmm-yy	[illegible]	[illegible]	[illegible]	[illegible]	[illegible]	[illegible]	[illegible]	[illegible]	[illegible]	[illegible]	[illegible]	[illegible]
dd-mmm-yy	[illegible]	[illegible]	[illegible]	[illegible]	[illegible]	[illegible]	[illegible]	[illegible]	[illegible]	[illegible]	[illegible]	[illegible]
dd-mmm-yy	[illegible]	[illegible]	[illegible]	[illegible]	[illegible]	[illegible]	[illegible]	[illegible]	[illegible]	[illegible]	[illegible]	[illegible]
dd-mmm-yy	[illegible]	[illegible]	[illegible]	[illegible]	[illegible]	[illegible]	[illegible]	[illegible]	[illegible]	[illegible]	[illegible]	[illegible]
dd-mmm-yy	[illegible]	[illegible]	[illegible]	[illegible]	[illegible]	[illegible]	[illegible]	[illegible]	[illegible]	[illegible]	[illegible]	[illegible]
dd-mmm-yy	[illegible]	[illegible]	[illegible]	[illegible]	[illegible]	[illegible]	[illegible]	[illegible]	[illegible]	[illegible]	[illegible]	[illegible]
dd-mmm-yy	[illegible]	[illegible]	[illegible]	[illegible]	[illegible]	[illegible]	[illegible]	[illegible]	[illegible]	[illegible]	[illegible]	[illegible]
dd-mmm-yy	[illegible]	[illegible]	[illegible]	[illegible]	[illegible]	[illegible]	[illegible]	[illegible]	[illegible]	[illegible]	[illegible]	[illegible]
dd-mmm-yy	[illegible]	[illegible]	[illegible]	[illegible]	[illegible]	[illegible]	[illegible]	[illegible]	[illegible]	[illegible]	[illegible]	[illegible]
dd-mmm-yy	[illegible]	[illegible]	[illegible]	[illegible]	[illegible]	[illegible]	[illegible]	[illegible]	[illegible]	[illegible]	[illegible]	[illegible]
dd-mmm-yy	[illegible]	[illegible]	[illegible]	[illegible]	[illegible]	[illegible]	[illegible]	[illegible]	[illegible]	[illegible]	[illegible]	[illegible]
dd-mmm-yy	[illegible]	[illegible]	[illegible]	[illegible]	[illegible]	[illegible]	[illegible]	[illegible]	[illegible]	[illegible]	[illegible]	[illegible]
dd-mmm-yy	[illegible]	[illegible]	[illegible]	[illegible]	[illegible]	[illegible]	[illegible]	[illegible]	[illegible]	[illegible]	[illegible]	[illegible]
dd-mmm-yy	[illegible]	[illegible]	[illegible]	[illegible]	[illegible]	[illegible]	[illegible]	[illegible]	[illegible]	[illegible]	[illegible]	[illegible]
dd-mmm-yy	[illegible]	[illegible]	[illegible]	[illegible]	[illegible]	[illegible]	[illegible]	[illegible]	[illegible]	[illegible]	[illegible]	[illegible]
dd-mmm-yy	[illegible]	[illegible]	[illegible]	[illegible]	[illegible]	[illegible]	[illegible]	[illegible]	[illegible]	[illegible]	[illegible]	[illegible]
Grand Total	[illegible]	[illegible]	[illegible]	[illegible]	[illegible]	[illegible]	[illegible]	[illegible]	[illegible]	[illegible]	[illegible]	[illegible]

เอกสารหมายเลข 15-S-ใบเพิ่มหนี้เรียกเก็บค่าตอบแทนการเชื่อมต่อโครงข่าย

ใบเพิ่มหนี้
DEBIT NOTE

บริษัท XXXXXXXXXXXXXXXXXX
XXXXXXXXXXXXXXXXXXXX

ที่อยู่ xxxxxxx xxxx

เลขที่ประจำตัวผู้เสียภาษีอากร/TAX ID xxxxxxxxxxx

YYYYYYYYYYYYYYYYY

YYYYYYYYYYYYYYYYYYY
YYYYYYYYYYYYYYYYYYY

วันที่ : xxxxxxx xxxx
เลขที่ใบแจ้งหนี้ : .....
เงื่อนไขการชำระเงิน : 30 วัน
วันครบกำหนดชำระเงิน : xxxxxxx xxxx
ค่าบริการระหว่างวันที่ : xx xxxxx - xx xxxx

รายการ Details	จำนวนหน่วย Unit	ราคาต่อหน่วย Price per Unit	จำนวนเงิน (บาท) Total Amount (Baht)
ค่าเชื่อมต่อโครงข่ายโทรคมนาคมสำหรับบริการ ข้อความสั้น (Traffic Interconnection Charge - Short Messaging Service)			
ค่าเชื่อมต่อโครงข่ายสำหรับบริการ SMS - Message	xxx,xxx.xx	a.aa	xxx,xxx.xx
รวม (Total)	xxx,xxx.xx	-	xxx,xxx.xx
ภาษีมูลค่าเพิ่ม 7% (VAT 7%)			x,xxx.xx
รวมจำนวนเงินทั้งสิ้น (Grand Total)			**xxx,xxx.xx** (aaaaaaaaaaaaaaaaaaa)

บริษัท XXXXXXXXXXX

ผู้อนุมัติ

Original

เอกสารหมายเลข 15-S-ใบเพิ่มหนี้เรียกเก็บค่าตอบแทนการเชื่อมต่อโครงข่าย

Operator B Report - SMS

Carrier	Operator A
Month	MMM-YYYY

Date	Invoice		Debit Note		New Report	
	Operator B (IN)		Operator B (IN)		Operator B (IN)	
	Transaction	Amount	Transaction	Amount	Transaction	Amount
dd-mmm-yy	999,999	999,999.99	999,999	999,999.99	999,999	999,999.99
dd-mmm-yy	999,999	999,999.99	999,999	999,999.99	999,999	999,999.99
dd-mmm-yy	999,999	999,999.99	999,999	999,999.99	999,999	999,999.99
dd-mmm-yy	999,999	999,999.99	999,999	999,999.99	999,999	999,999.99
dd-mmm-yy	999,999	999,999.99	999,999	999,999.99	999,999	999,999.99
dd-mmm-yy	999,999	999,999.99	999,999	999,999.99	999,999	999,999.99
dd-mmm-yy	999,999	999,999.99	999,999	999,999.99	999,999	999,999.99
dd-mmm-yy	999,999	999,999.99	999,999	999,999.99	999,999	999,999.99
dd-mmm-yy	999,999	999,999.99	999,999	999,999.99	999,999	999,999.99
dd-mmm-yy	999,999	999,999.99	999,999	999,999.99	999,999	999,999.99
dd-mmm-yy	999,999	999,999.99	999,999	999,999.99	999,999	999,999.99
dd-mmm-yy	999,999	999,999.99	999,999	999,999.99	999,999	999,999.99
dd-mmm-yy	999,999	999,999.99	999,999	999,999.99	999,999	999,999.99
dd-mmm-yy	999,999	999,999.99	999,999	999,999.99	999,999	999,999.99
dd-mmm-yy	999,999	999,999.99	999,999	999,999.99	999,999	999,999.99
dd-mmm-yy	999,999	999,999.99	999,999	999,999.99	999,999	999,999.99
dd-mmm-yy	999,999	999,999.99	999,999	999,999.99	999,999	999,999.99
dd-mmm-yy	999,999	999,999.99	999,999	999,999.99	999,999	999,999.99
dd-mmm-yy	999,999	999,999.99	999,999	999,999.99	999,999	999,999.99
dd-mmm-yy	999,999	999,999.99	999,999	999,999.99	999,999	999,999.99
dd-mmm-yy	999,999	999,999.99	999,999	999,999.99	999,999	999,999.99
dd-mmm-yy	999,999	999,999.99	999,999	999,999.99	999,999	999,999.99
dd-mmm-yy	999,999	999,999.99	999,999	999,999.99	999,999	999,999.99
dd-mmm-yy	999,999	999,999.99	999,999	999,999.99	999,999	999,999.99
dd-mmm-yy	999,999	999,999.99	999,999	999,999.99	999,999	999,999.99
dd-mmm-yy	999,999	999,999.99	999,999	999,999.99	999,999	999,999.99
dd-mmm-yy	999,999	999,999.99	999,999	999,999.99	999,999	999,999.99
dd-mmm-yy	999,999	999,999.99	999,999	999,999.99	999,999	999,999.99
Total	999,999	999,999.99	999,999	999,999.99	999,999	999,999.99

เอกสารแนบเลข 15-M- ใบเพิ่มหนี้ใช้กับบริการมัลติมีเดียเครือข่าย

ใบเพิ่มหนี้
DEBIT NOTE

บริษัท xxxxxxxxxxxxxxxxx
xxxxxxxxxxxxxxxxxxxx
ห้อง xxxxxxx xxxx
เลขที่ประจำตัวผู้เสียภาษีอากร/TAX ID xxxxxxxxxxx

YYYYYYYYYYYYYYYY

YYYYYYYYYYYYYYYYY
YYYYYYYYYYYYYYYYY

วันที่ : xxxxxxx xxxx
เลขที่ใบแจ้งหนี้ : .....
เงื่อนไขการชำระเงิน : 30 วัน
วันครบกำหนดชำระเงิน : xxxxxxx xxxx
ค่าบริการระหว่างวันที่ : xx xxxxx - xx xxxx

รายการ Details	จำนวนหน่วย Unit	ราคาต่อหน่วย Price per Unit	จำนวนเงิน (บาท) Total Amount (Baht)
ค่าเชื่อมต่อโครงข่ายโทรคมนาคมสำหรับบริการ ข้อความมัลติมีเดีย (Traffic Interconnection Charge - Multimedia Messaging Service)			
ค่าเชื่อมต่อโครงข่ายสำหรับบริการ MMS - Message	xxx,xxx.xx	a.aa	xxx,xxx.xx
ค่าเชื่อมต่อโครงข่ายสำหรับบริการ MMS - Mbyte	xxx,xxx.xx	a.aa	xxx,xxx.xx
รวม (Total)	xxx,xxx.xx	-	xxx,xxx.xx
ภาษีมูลค่าเพิ่ม 7% (VAT 7%)			x,xxx.xx
จำนวนเงินทั้งสิ้น (Grand Total)			**xxx,xxx.xx** (aaaaaaaaaaaaaaaaaaa)

บริษัท xxxxxxxxxx

ผู้อนุมัติ

Original

เอกสารหมายเลข 15-M-ใบแจ้งหนี้เรียกเก็บค่าตอบแทนการเชื่อมต่อโครงข่าย

Operator B Report - MMS

Carrier	Operator A
Month	MMM-YYYY

	Invoice			Debit Note			New Report		
Date	Operator B (IN)			Operator B (IN)			Operator B (IN)		
	Transaction	Size (MByte)	Amount	Transaction	Size (MByte)	Amount	Transaction	Size (MByte)	Amount
dd-mmm-yy	999,999	999,999.99	999,999.99	999,999	999,999.99	999,999.99	999,999	999,999.99	999,999.99
dd-mmm-yy	999,999	999,999.99	999,999.99	999,999	999,999.99	999,999.99	999,999	999,999.99	999,999.99
dd-mmm-yy	999,999	999,999.99	999,999.99	999,999	999,999.99	999,999.99	999,999	999,999.99	999,999.99
dd-mmm-yy	999,999	999,999.99	999,999.99	999,999	999,999.99	999,999.99	999,999	999,999.99	999,999.99
dd-mmm-yy	999,999	999,999.99	999,999.99	999,999	999,999.99	999,999.99	999,999	999,999.99	999,999.99
dd-mmm-yy	999,999	999,999.99	999,999.99	999,999	999,999.99	999,999.99	999,999	999,999.99	999,999.99
dd-mmm-yy	999,999	999,999.99	999,999.99	999,999	999,999.99	999,999.99	999,999	999,999.99	999,999.99
dd-mmm-yy	999,999	999,999.99	999,999.99	999,999	999,999.99	999,999.99	999,999	999,999.99	999,999.99
dd-mmm-yy	999,999	999,999.99	999,999.99	999,999	999,999.99	999,999.99	999,999	999,999.99	999,999.99
dd-mmm-yy	999,999	999,999.99	999,999.99	999,999	999,999.99	999,999.99	999,999	999,999.99	999,999.99
dd-mmm-yy	999,999	999,999.99	999,999.99	999,999	999,999.99	999,999.99	999,999	999,999.99	999,999.99
dd-mmm-yy	999,999	999,999.99	999,999.99	999,999	999,999.99	999,999.99	999,999	999,999.99	999,999.99
dd-mmm-yy	999,999	999,999.99	999,999.99	999,999	999,999.99	999,999.99	999,999	999,999.99	999,999.99
dd-mmm-yy	999,999	999,999.99	999,999.99	999,999	999,999.99	999,999.99	999,999	999,999.99	999,999.99
dd-mmm-yy	999,999	999,999.99	999,999.99	999,999	999,999.99	999,999.99	999,999	999,999.99	999,999.99
dd-mmm-yy	999,999	999,999.99	999,999.99	999,999	999,999.99	999,999.99	999,999	999,999.99	999,999.99
dd-mmm-yy	999,999	999,999.99	999,999.99	999,999	999,999.99	999,999.99	999,999	999,999.99	999,999.99
dd-mmm-yy	999,999	999,999.99	999,999.99	999,999	999,999.99	999,999.99	999,999	999,999.99	999,999.99
dd-mmm-yy	999,999	999,999.99	999,999.99	999,999	999,999.99	999,999.99	999,999	999,999.99	999,999.99
dd-mmm-yy	999,999	999,999.99	999,999.99	999,999	999,999.99	999,999.99	999,999	999,999.99	999,999.99
dd-mmm-yy	999,999	999,999.99	999,999.99	999,999	999,999.99	999,999.99	999,999	999,999.99	999,999.99
dd-mmm-yy	999,999	999,999.99	999,999.99	999,999	999,999.99	999,999.99	999,999	999,999.99	999,999.99
dd-mmm-yy	999,999	999,999.99	999,999.99	999,999	999,999.99	999,999.99	999,999	999,999.99	999,999.99
dd-mmm-yy	999,999	999,999.99	999,999.99	999,999	999,999.99	999,999.99	999,999	999,999.99	999,999.99
dd-mmm-yy	999,999	999,999.99	999,999.99	999,999	999,999.99	999,999.99	999,999	999,999.99	999,999.99
dd-mmm-yy	999,999	999,999.99	999,999.99	999,999	999,999.99	999,999.99	999,999	999,999.99	999,999.99
dd-mmm-yy	999,999	999,999.99	999,999.99	999,999	999,999.99	999,999.99	999,999	999,999.99	999,999.99
Total	**999,999**	**999,999.99**	**999,999.99**	**999,999**	**999,999.99**	**999,999.99**	**999,999**	**999,999.99**	**999,999.99**